Instrukcje eksploatacji

PL

Podajnik drutu

Taurus Basic drive 4

099-005152-EW507 | Przestrzegać dokumentacji systemu! | 10.04.2014

Register now!
For your benefit
Jetzt Registrieren
und Profitieren!

www.ewm-group.com

3 Years
5 Years transformer and rectifier
ewm-warranty*
24 hours / 7 days
*Details for ewm-warranty www.ewm-group.com

Informacje ogólne

OSTROŻNIE

Przeczytać instrukcję obsługi!
Przestrzeganie instrukcji obsługi pozwala na bezpieczną pracę z użyciem naszych produktów.

- Przeczytać instrukcję obsługi wszystkich komponentów systemu!
- Przestrzegać przepisów o zapobieganiu nieszczęśliwym wypadkom!
- Przestrzegać przepisów obowiązujących w danym kraju!
- W razie potrzeby postawić wymóg złożenia własnoręcznego podpisu.

WSKAZÓWKA

W przypadku pytań dotyczących instalacji, uruchomienia, eksploatacji, warunków użytkowania na miejscu oraz zastosowania prosimy o kontakt z dystrybutorem lub naszym serwisem klienta pod numerem telefonu +49 2680 181-0.
Listę autoryzowanych dystrybutorów zamieszczono pod adresem www.ewm-group.com.

Odpowiedzialność związana z eksploatacją urządzenia ogranicza się wyłącznie do działania urządzenia. Wszelka odpowiedzialność innego rodzaju jest wykluczona. Wyłączenie odpowiedzialności akceptowane jest przez użytkownika przy uruchomieniu urządzenia.

Producent nie jest w stanie nadzorować stosowania się do niniejszej instrukcji, jak również warunków i sposobu instalacji, użytkowania oraz konserwacji urządzenia.
Nieprawidłowo przeprowadzona instalacja może doprowadzić do powstania szkód materialnych i stanowić zagrożenie dla osób. Z tego względu nie ponosimy odpowiedzialności za straty, szkody lub koszty będące wynikiem nieprawidłowej instalacji, niewłaściwego sposobu użytkowania i konserwacji lub gdy są z nimi w jakikolwiek sposób związane.

© EWM AG, Dr. Günter-Henle-Straße 8, D-56271 Mündersbach
Prawa autorskie do niniejszej dokumentacji pozostają własnością producenta.
Przedruk, również częściowy, tylko za pisemnym zezwoleniem.
Zmiany techniczne zastrzeżone.

1 Spis treści

1 Spis treści ... 3
2 Zasady bezpieczeństwa ... 5
2.1 Informacje dotyczące korzystania z instrukcji obsługi ... 5
2.2 Objaśnienie symboli ... 6
2.3 Informacje ogólne ... 7
2.4 Transport i umieszczenie urządzenia ... 11
2.4.1 Warunki otoczenia ... 12
2.4.1.1 Podczas pracy ... 12
2.4.1.2 Transport i składowanie ... 12
3 Użytkowanie zgodne z przeznaczeniem ... 13
3.1 Zakres zastosowania ... 13
3.1.1 Spawanie standardowe metodą MIG/MAG ... 13
3.1.2 Spawanie elektrodą otuloną ... 13
3.1.2.1 Żłobienie ... 13
3.2 Użytkowanie i eksploatacja wyłącznie z następującymi urządzeniami ... 14
3.3 Obowiązująca dokumentacja ... 15
3.3.1 Gwarancja ... 15
3.3.2 Deklaracja zgodności ... 15
3.3.3 Spawanie w środowisku o podwyższonym niebezpieczeństwie elektrycznym ... 15
3.3.4 Dokumentacja serwisowa (części zamienne i schematy połączeń) ... 15
3.3.5 Kalibracja / Walidacja ... 15
4 Skrócony opis urządzenia ... 16
4.1 Widok z przodu ... 16
4.2 Widok wnętrza ... 17
4.3 Układ sterowania – elementy sterownicze ... 18
4.3.1 Elementy sterownicze w urządzeniu ... 19
5 Budowa i działanie ... 20
5.1 Umieszczenie urządzenia ... 21
5.2 Chłodzenie uchwytu spawalniczego ... 22
5.2.1 Przegląd chłodziw ... 22
5.3 Informacje na temat układania przewodów prądu spawania ... 23
5.4 Podłączenie wiązki przewodów do podajnika drutu ... 25
5.5 Zasilanie gazem ochronnym ... 26
5.5.1 Test gazu ... 26
5.5.2 Ustawianie wydatku gazu osłonowego ... 26
5.6 Spawanie metodą MIG/MAG ... 27
5.6.1 Przyłączenie palnika / uchwytu spawalniczego ... 27
5.6.2 Podawanie drutu ... 29
5.6.2.1 Otworzyć kapturek ochronny napędu podawania drutu ... 29
5.6.2.2 Zakładanie szpuli ... 29
5.6.2.3 Wymiana rolek podających drut ... 30
5.6.2.4 Przewlekanie drutu ... 31
5.6.2.5 Ustawienie hamulca szpuli ... 33
5.6.3 Standardowy uchwyt do spawania metodą MIG/MAG ... 33
5.6.4 Uchwyt specjalny MIG/MAG ... 33
5.6.5 Wybór zadania spawalniczego ... 34
5.6.5.1 Akcesoria do ustawiania punktu roboczego ... 34
5.7 Zdalne sterowanie ... 35
6 Konserwacja, pielęgnacja i usuwanie ... 36
6.1 Informacje ogólne ... 36
6.2 Prace konserwacyjne, okresy ... 36
6.2.1 Codzienne prace konserwacyjne ... 36
6.2.1.1 Kontrola wzrokowa ... 36
6.2.1.2 Kontrola sprawności ... 36
6.2.2 Comiesięczne prace konserwacyjne ... 37
6.2.2.1 Kontrola wzrokowa ... 37

6.2.2.2 Kontrola sprawności 37
6.2.3 Coroczna kontrola (przeglądy i kontrole podczas eksploatacji) 37
6.3 Prace konserwacyjne 37
6.4 Utylizacja urządzenia 38
6.4.1 Deklaracja producenta dla użytkownika końcowego 38
6.5 Przestrzeganie wymagań dyrektywy RoHS 38
7 Usuwanie usterek 39
7.1 Usuwanie usterek – lista kontrolna 39
7.2 Komunikaty zakłóceń (źródło prądu) 40
7.3 Wyrównanie parametrów spawalniczych 42
7.4 Odpowietrzanie obiegu płynu chłodzącego 43
8 Dane techniczne 44
8.1 Taurus Basic drive 4 44
9 Akcesoria 45
9.1 Akcesoria ogólne 45
9.2 Zdalne sterowanie / kabel przyłączeniowy 45
9.3 Opcje 45
10 Części zużywalne 46
10.1 Rolki transportowe do drutu 46
10.1.1 Rolki transportowe do drutów stalowe 46
10.1.2 Rolki transportowe do drutów aluminium 46
10.1.3 Rolki transportowe do drutów proszkowych 46
10.1.4 Zestaw do przezbrajania 47
11 Załącznik A 48
11.1 Wskazówki na temat ustawiania 48
12 Załącznik B 49
12.1 Oddziały firmy EWM 49

2 Zasady bezpieczeństwa

2.1 Informacje dotyczące korzystania z instrukcji obsługi

NIEBEZPIECZEŃSTWO

Zasady pracy lub eksploatacji, które muszą być ściśle przestrzegane, aby wykluczyć bezpośrednie ryzyko ciężkich obrażeń lub śmierci osób.

- Wskazówka bezpieczeństwa zawiera w nagłówku słowo ostrzegawcze "NIEBEZPIECZEŃSTWO" z symbolem ostrzegawczym.
- Ponadto na zagrożenie wskazuje piktogram umieszczony na brzegu strony.

OSTRZEŻENIE

Zasady pracy lub eksploatacji, które muszą być ściśle przestrzegane, aby wykluczyć ryzyko ciężkich obrażeń lub śmierci osób.

- Wskazówka bezpieczeństwa zawiera w nagłówku słowo ostrzegawcze "OSTRZEŻENIE" z symbolem ostrzegawczym.
- Ponadto na zagrożenie wskazuje piktogram umieszczony na brzegu strony.

OSTROŻNIE

Zasady pracy lub eksploatacji, które muszą być ściśle przestrzegane, aby wykluczyć ryzyko lekkich obrażeń osób.

- Wskazówka bezpieczeństwa zawiera w nagłówku słowo ostrzegawcze "OSTROŻNIE" z symbolem ostrzegawczym.
- Na zagrożenie wskazuje piktogram umieszczony na brzegu strony.

OSTROŻNIE

Zasady pracy lub eksploatacji, które muszą być ściśle przestrzegane, aby uniknąć uszkodzenia lub zniszczenia produktu.

- Wskazówka bezpieczeństwa zawiera w nagłówku słowo ostrzegawcze "OSTROŻNIE" bez symbolu ostrzegawczego.
- Na zagrożenie wskazuje piktogram umieszczony na brzegu strony.

WSKAZÓWKA

Szczególne informacje techniczne, które muszą być przestrzegane przez użytkownika.

- Wskazówka bezpieczeństwa zawiera w nagłówku słowo ostrzegawcze "WSKAZÓWKA" bez symbolu ostrzegawczego.

Instrukcje postępowania i punktory, informujące krok po kroku, co należy zrobić w określonych sytuacjach, są wyróżnione symbolami punktorów, np.:

- Wetknąć złącze wtykowe przewodu prądu spawania w odpowiednie gniazdo i zablokować.

2.2 Objaśnienie symboli

Symbol	Opis
	Nacisnąć
	Nie naciskać
	Obrócić
	Przełączyć
	Wyłączyć urządzenie
	Włączyć urządzenie
ENTER	ENTER (wejście w menu)
NAVIGATION	NAVIGATION (nawigacja w menu)
EXIT	EXIT (wyjście z menu)
4 s	Prezentacja wartości czasu (przykład: 4 s odczekać / nacisnąć)
	Przerwanie prezentacji menu (możliwość dalszych ustawień)
	Narzędzie nie jest konieczne / nie używać
	Narzędzie jest konieczne / użyć

2.3 Informacje ogólne

NIEBEZPIECZEŃSTWO

Pola elektromagnetyczne!
Źródła prądu generują pola elektrycznye lub elektromagnetyczne, które mogą zakłócać działanie urządzeń do przetwarzania danych oraz CNC, połączeń telekomunikacyjnych, przewodów sieciowych i sygnałowych oraz rozruszników serca.

- Stosować się do zaleceń konserwacyjnych! (patrz rozdz. Konserwacja i kontrola)
- Rozwijać całkowicie przewody spawalnicze!
- Czułe na zakłócenia urządzenia i układy odpowiednio zaekranować!
- Rozruszniki serca mogą nie działać prawidłowo (w razie potrzeby zasięgnąć porady lekarza).

Nie przeprowadzać samodzielnie napraw i modyfikacji!
Celem wykluczenia ryzyka obrażeń i uszkodzenia urządzenia jego naprawy lub modyfikacje mogą być wykonywane wyłącznie przez wykwalifikowane i kompetentne osoby!
Nieupoważniona ingerencja powoduje utratę gwarancji!

- Przeprowadzenie napraw zlecać wykwalifikowanym osobom (serwisantom)!

Niebezpieczeństwo porażenia prądem elektrycznym!
Spawarki pracują pod wysokim napięciem, co w razie dotknięcia elementów pod napięciem grozi poparzeniem lub niebezpiecznym dla życia porażeniem prądem. Również w przypadku dotknięcia sprzętu pod niskim napięciem można się wystraszyć, wskutek czego może dojść do wypadku, z tego względu:

- Nie wolno dotykać żadnych części urządzenia znajdujących się pod napięciem!
- Przewody połączeniowe i przyłącza nie mogą być uszkodzone!
- Samo wyłączenie urządzenia nie wystarcza! Odczekać 4 minuty, aż rozładują się kondensatory!
- Uchwyt spawalniczy i uchwyt elektrody prętowej odkładać na izolowanym podłożu!
- Urządzenie może otwierać wyłącznie autoryzowany specjalistyczny personel pamiętając o wyciągnięciu wtyku sieciowego!
- Zakładać wyłącznie suchą odzież ochronną!
- Odczekać 4 minuty, aż rozładują się kondensatory!

OSTRZEŻENIE

Ważność dokumentu!
Niniejszy dokument obowiązuje wyłącznie w połączeniu w instrukcją eksploatacji zastosowanego źródła prądu (urządzenie spawalnicze)!

- Zapoznać się z instrukcją eksploatacji, w szczególności w zakresie zasad bezpieczeństwa i źródła prądu (urządzenie spawalnicze)!

Niebezpieczeństwo wypadku w razie nieprzestrzegania zasad bezpieczeństwa!
Nieprzestrzeganie poniższych zasad bezpieczeństwa zagraża życiu!

- Przeczytać uważnie zasady bezpieczeństwa zamieszczone w niniejszej instrukcji!
- Stosować się do krajowych przepisów o zapobieganiu nieszczęśliwym wypadkom!
- Zwrócić uwagę osobom przebywającym w strefie roboczej na obowiązek przestrzegania przepisów!

Niebezpieczeństwo wybuchu!
Pozornie bezpieczne substancje zamknięte w naczyniach mogą na skutek nagrzania wytworzyć nadciśnienie.

- Ze strefy roboczej usunąć zbiorniki z łatwopalnymi lub wybuchowymi cieczami!
- Poprzez spawanie lub cięcie nie nagrzewać wybuchowych cieczy, pyłów lub gazów!

OSTRZEŻENIE

Niebezpieczeństwo obrażeń wskutek działania promieniowania lub gorąca!
Promieniowanie łuku działa szkodliwe na na oczy i skórę.
Kontakt z rozgrzanym spawanym materiałem oraz iskrami grozi poparzeniem.

- Stosować tarczę spawalniczą lub przyłbice spawalniczą o wystarczającym stopniu ochrony (zależnie od zastosowania)!
- Zakładać suchą odzież ochronną (np. przyłbicę spawalniczą, rękawice ochronne, etc.) zgodnie z właściwymi przepisami obowiązującymi w danym kraju!
- Osoby niebiorące udziału w pracach chronić poprzez kurtyny i ścianki chroniące przed promieniowaniem i ryzykiem oślepienia!

Dym i gaz!
Dym i wydzielające się gazy mogą spowodować trudności w oddychaniu i zatrucie! Oprócz tego opary rozpuszczalnika (chlorowany węglowodór) pod wpływem promieniowania ultrafioletowego łuku elektrycznego mogą ulec przemianie w trujący fosgen!

- Zabezpieczyć wystarczający dopływ świeżego powietrza!
- Nie dopuścić do tego, aby opary rozpuszczalników dostały się w strefę promieniowania łuku elektrycznego!
- W razie potrzeby stosować odpowiednią ochronę dróg oddechowych!

Zagrożenie pożarowe!
Płomienie mogą powstać w wyniku działania wysokiej temperatury podczas spawania, od rozpryskiwanych iskier, rozżarzonych cząstek metalu lub gorącego żużla.
Również błądzące prądy spawania mogą wzniecić płomień!

- Uważać na ogniska pożaru w strefie roboczej!
- Nie nosić ze sobą przedmiotów łatwo palnych, takich jak np. zapałki czy zapalniczki.
- W strefie roboczej mieć przygotowane do użycia odpowiednie urządzenia gaśnicze!
- Przed rozpoczęciem spawania usunąć dokładnie pozostałości palnych materiałów ze spawanego przedmiotu.
- Zespawane elementy obrabiać dopiero po ostygnięciu.
  Nie stykać z palnymi materiałami!
- Podłączyć prawidłowo przewody spawalnicze!

Niebezpieczeństwo podczas łączenia kilku źródeł prądu!
W przypadku potrzeby równoległego lub szeregowego połączenia kilku źródeł prądu , wolno tego dokonać jedynie specjalistycznemu personelowi zgodnie z zaleceniami producenta. Urządzenia wolno dopuścić do spawania łukiem elektrycznym jedynie po przeprowadzeniu kontroli w celu zapewnienia, że nie zostanie przekroczone dozwolone napięcie biegu jałowego.

- Podłączenie urządzenia zlecać wyłącznie specjalistycznemu personelowi!
- Przy wyłączaniu z użytku pojedynczych źródeł prądu należy w pewny sposób odłączyć wszystkie przewody sieciowe oraz przewody prądu spawania od całego systemu spawania. (niebezpieczeństwo ze strony napięć powrotnych!)
- Nie należy łączyć ze sobą spawarek z przełącznikiem biegunowości (seria PWS) lub urządzeń do spawania prądem przemiennym (AC), ponieważ w wyniku nieprawidłowej obsługi może dojść do niedozwolonego zsumowania napięć spawania.

OSTROŻNIE

Obciążenie hałasem!
Hałas przekraczający 70dBA może spowodować trwałe uszkodzenie słuchu!

- Stosować odpowiednie ochronniki słuchu!
- Przebywające w strefie roboczej osoby muszą zakładać odpowiednie ochronniki słuchu!

OSTROŻNIE

Powinności użytkownika!
Podczas użytkowania urządzenia należy przestrzegać obowiązujących krajowych dyrektyw i przepisów!

- Krajowa transpozycja ramowej dyrektywy (89/391/EWG), oraz przynależnych pojedynczych dyrektyw.
- W szczególności dyrektywa (89/655/EWG), o minimalnych wymogach BHP w zakresie stosowania środków produkcji przez pracowników podczas pracy.
- Przepisy w zakresie bezpieczeństwa pracy i zapobiegania wypadkom obowiązujące w danym kraju.
- Konstruowanie i użytkowanie urządzenia zgodnie z IEC 60974-9.
- Kontrola w regularnych odstępach poprawności i bezpieczeństwa wykonywania prac przez personel.
- Regularna kontrola urządzenia wg IEC 60974-4.

Uszkodzenia na skutek użycia obcych komponentów!
Gwarancja producenta wygasa w przypadku uszkodzenia urządzenia na skutek użycia obcych komponentów!

- Używać wyłącznie komponentów systemu oraz opcji (źrodeł prądu, uchwytów spawalniczych, uchwytów elektrod, przystawek zdalnego sterowania, części zamiennych i zużywalnych etc.) pochodzących z naszego programu produkcji!
- Akcesoria podłączać wyłącznie, gdy urządzenie jest wyłączone, do odpowiednich gniazd i zabezpieczyć przed odłączeniem.

Uszkodzenie urządzenia przez prądy błądzące spawania!
Prądy błądzące spawania mogą zniszczyć przewody ochronne, urządzenia oraz układy elektryczne, doprowadzić do przegrzania podzespołów i spowodować pożar.

- Zwracać zawsze uwagę na pewne osadzenie wszystkich przewodów prądu spawania i regularnie to sprawdzać.
- Połączenie elektryczne ze spawanym materiałem musi być bez zarzutu!
- Wszystkie przewodzące elektrycznie komponenty źródła prądu, takie jak obudowa, wózek transportowy, rama dźwigowa ustawiać, mocować i podwieszać zaizolowane elektrycznie!
- Nie odkładać na źródle prądu, wózku transportowym, ramie dźwigowej nieizolowanych środków roboczych takich jak wiertarki, szlifierki kątowe etc.!
- Uchwyt spawalniczy oraz uchwyt elektrody, gdy nie jest używany, zawsze odkładać na izolowanym podłożu!

Podłączenie do zasilania
Wymagania w zakresie podłączenia do publicznej sieci zasilającej
Urządzenia o dużej mocy, które pobierają prąd z sieci zasilającej, mogą oddziaływać niekorzystnie na sieć. Z tego powodu w przypadku niektórych typów urządzeń mogą obowiązywać ograniczenia w zakresie podłączenia lub wymagania względem maksymalnej możliwej impedancji przewodu lub minimalnej wydajności zasilania w punkcie połączenia z siecią publiczną (wspólny punkt sprzężenia PCC), przy czym w tym zakresie również zwraca się uwagę na dane techniczne urządzeń. W takim przypadku to w gestii użytkownika leży potwierdzenie, w razie potrzeby po konsultacji z operatorem sieci zasilającej, że urządzenie można podłączyć do danej sieci.

OSTROŻNIE

Klasyfikacja EMC urządzeń

Zgodnie z normą IEC 60974-10 urządzenia spawalnicze dzielą się na dwie klasy kompatybilności elektromagnetycznej (patrz dane techniczne):

Klasa A Urządzenia nieprzewidziane do użytku w strefach mieszkalnych, w przypadku których energia elektryczna jest pobierana z publicznej sieci niskiego napięcia. W przypadku urządzeń klasy A w tych strefach mogą występować problemy z zagwarantowaniem kompatybilności elektromagnetycznej zarówno ze względu na zakłócenia sieciowe jaki i w postaci promieniowania.

Klasa B Urządzenia spełniające wymagania w zakresie kompatybilności elektromagnetycznej w strefach przemysłowych i mieszkalnych, łącznie z obszarami mieszkalnymi podłączone do publicznej sieci niskiego napięcia.

Przygotowanie i użytkowanie

Podczas pracy urządzeń do spawania łukowego w niektórych przypadkach mogą występować zakłócenia elektromagnetyczne, pomimo że każde z urządzeń spawalniczych spełnia wymagania w zakresie wartości granicznych emisji zgodnie z normą. Za zakłócenia powstające podczas spawania, odpowiada użytkownik.

W ramach **oceny** problemów elektromagnetycznych mogących się pojawić w związku otoczeniem, użytkownik musi uwzględnić: (patrz również EN 60974-10 załącznik A)

- Przewody sieciowe, sterujące, sygnałowe i telekomunikacyjne
- Odbiorniki radiowe i telewizyjne
- Urządzenia komputerowe i sterujące
- Układy bezpieczeństwa
- Stan zdrowia osób w pobliżu, w szczególności jeżeli mają wszczepiony rozrusznik serca lub noszą aparat słuchowy
- Urządzenia kalibrujące i pomiarowe
- Odporność na zakłócenia innych urządzeń w otoczeniu
- Porę dnia, o której muszą zostać wykonane prace spawalnicze

Zalecenia w celu **zmniejszenia emisji zakłóceń**

- Podłączenie do sieci, np. dodatkowy filtr sieciowy lub ekranowanie za pomocą metalowej rury
- Konserwacja urządzenia do spawania łukowego
- Przewody spawalnicze powinny być jak najkrótsze i przylegać ściśle do siebie oraz przebiegać po podłożu
- Wyrównanie potencjałów
- Uziemienie spawanego materiału. W sytuacjach, gdy nie ma możliwości bezpośredniego uziemienia spawanego materiału, połączenie powinno odbywać się poprzez odpowiednie kondensatory.
- Ekranowanie pozostałych urządzeń w otoczeniu lub całego urządzenia spawalniczego

2.4 Transport i umieszczenie urządzenia

OSTRZEŻENIE

Nieprawidłowa obsługa butli z gazem osłonowym!
Nieprawidłowy sposób obchodzenia się z butlami gazu osłonowego grozi ciężkimi obrażeniami lub śmiercią.

- Stosować się do instrukcji producenta gazu oraz przepisów dla gazów pod ciśnieniem!
- Wstawić butlę z gazem osłonowym w przewidziane uchwyty i zabezpieczyć elementami mocującymi!
- Nie dopuścić do nagrzania się butli z gazem osłonowym!

Niebezpieczeństwo wypadku przez niedopuszczalny transport urządzeń nie przystosowanych do transportowania dźwigiem!
Podnoszenie urządzenia dźwigiem i zawieszanie jest niedopuszczalne! Urządzenie może spaść i spowodować obrażenia osób! Uchwyty przeznaczone są wyłącznie do transportu ręcznego!

- To urządzenie nie może być transportowane dźwigiem ani zawieszane!

OSTROŻNIE

Niebezpieczeństwo wywrócenia!
Podczas transportu i ustawiania urządzenie może się przewrócić i ulec uszkodzeniu lub zranić osoby. Stateczność urządzenia zagwarantowana jest wyłącznie do przechylenia maks. o 10° (zgodnie z IEC 60974-1)

- Urządzenie ustawiać lub transportować na równym, stabilnym podłożu!
- Komponenty zewnętrzne odpowiednio zabezpieczyć!

Uszkodzenia w wyniku nie odłączonych przewodów zasilających!
Podczas transportu nie odłączone przewody zasilające (przewody sieciowe, sterujace) mogą stanowić źródło zagrożeń, np. przewrócić podłączone urządzenie i spowodować obrażenia osób!

- Odłączyć przewody zasilające!

OSTROŻNIE

Uszkodzenie urządzenia na skutek pracy nie w pozycji poniowej!
Urządzenia zostały przewidziane do pracy w pozycji pionowej!
Praca w innym niedozwolonym położeniu może skutkować uszkodzeniem urządzenia.

- Transport i praca wyłącznie w pozycji pionowej!

2.4.1 Warunki otoczenia

OSTROŻNIE

Miejsce ustawienia!

Urządzenia nie wolno użytkować na świeżym powietrzu i należy ustawić je na równym podłożu o odpowiedniej nośności!

- Użytkownik ma obowiązek zapewnić antypoślizgową, równą podłogę oraz dostateczną ilość światła na stanowisku pracy.
- Należy zagwarantować zawsze pewną i bezpieczną obsługę urządzenia.

OSTROŻNIE

Uszkodzenie urządzenia w wyniku zabrudzeń!

Nietypowe ilości pyłu, kwasów, gazów lub substancji powodujących korozję mogą uszkodzić urządzenie.

- Unikać dużych ilości dymu, oparów, pary olejowej oraz pyłu ze szlifowania!
- Unikać powietrza z zawartością soli (powietrza morskiego)!

Niedozwolone warunki otoczenia!

Niedostateczna wentylacja skutkuje zmieniejszeniem wydajności i uszkodzeniem urządzenia.

- Przestrzegać warunków otoczenia!
- Nie zasłaniać wlotów i wylotów powietrza chłodzącego!
- Zachować minimalną odległość 0,5 m od przeszkód!

2.4.1.1 Podczas pracy

Zakres temperatur powietrza otoczenia:

- -25 °C do +40 °C

Względna wilgotność powietrza:

- do 50% przy 40 °C
- do 90% przy 20 °C

2.4.1.2 Transport i składowanie

Składowanie w zamkniętych pomieszczeniach, zakres temperatur powietrza otoczenia:

- -30 °C do +70 °C

Względna wilgotność powietrza

- do 90% przy 20 °C

3 Użytkowanie zgodne z przeznaczeniem

OSTRZEŻENIE

Zagrożenia w przypadku użytkowania niezgodnego z przeznaczeniem!
W przypadku użycia niezgodnie z przeznaczeniem ze strony urządzenia mogą pojawić się zagrożenia dla ludzi, zwierząt oraz przedmiotów materialnych. Za wszelkie szkody wynikłe z takiej sytuacji producent nie ponosi odpowiedzialności!

- Urządzenie użytkować zgodnie z przeznaczeniem i wyłącznie przez przeszkolony lub wykwalifikowany personel!
- Nie dokonywać zmian i przeróbek w urządzeniu!

3.1 Zakres zastosowania

3.1.1 Spawanie standardowe metodą MIG/MAG

Metoda spawania łukowego metali z użyciem elektrody drutowej, w której łuk oraz jeziorko spawalnicze chroni osłona gazowa z zewnętrznego źródła.

3.1.2 Spawanie elektrodą otuloną

Spawanie ręczne łukowe lub w skrócie spawanie elektrodami otulonymi. Metoda ta charakteryzuje się tym, że łuk pali się pomiędzy elektrodą topliwą a jeziorkiem spawalniczym. Brak jest zewnętrznej ochrony, osłonę przed atmosferą tworzy elektroda.

3.1.2.1 Żłobienie

Podczas żłobienia nieprawidłowe spawy są podgrzewane za pomocą elektrody węglowej a następnie wydmuchiwane sprężonym powietrzem. Do żłobienia wymaganym jest użycie specjalnych uchwytów oraz elektrod węglowych.

3.2 Użytkowanie i eksploatacja wyłącznie z następującymi urządzeniami

WSKAZÓWKA

☛ **Do pracy spawarki wymagane jest odpowiednie źródło prądu (komponent systemu)!**

Taurus Basic	351, 401, 451, 551		
drive 200C	☑	☑	☑
drive 300C	☑	☑	☑
drive 4L	☑	☑	☑
drive 4	☑	☑	☑

3.3 Obowiązująca dokumentacja

3.3.1 Gwarancja

WSKAZÓWKA

Pozostałe informacje można znaleźć w dołączonej dokumentacji uzupełniającej "Dane urządzenia i producenta, konserwacja i kontrola, gwarancja"!

3.3.2 Deklaracja zgodności

Urządzenie pod względem koncepcji oraz konstrukcji spełnia wymagania następujących dyrektyw i norm WE:

- Dyrektywa niskonapięciowa WE (2006/95/WE),
- Dyrektywa dotycząca kompatybilności elektromagnetycznej WE (2004/108/WE),

W przypadku nieprzestrzegania okresów przeglądów, dokonywania niedozwolonych zmian, nieprawidłowych napraw i / lub niedozwolonych modyfikacji, na które nie uzyskano wyraźnej zgody producenta, niniejsza deklaracja traci swoją ważność. Deklaracja zgodności w oryginale została dołączona do urządzenia.

3.3.3 Spawanie w środowisku o podwyższonym niebezpieczeństwie elektrycznym

Zgodnie z normami IEC / DIN EN 60974, VDE 0544 urządzenia mogą być eksploatowane w środowisku z podwyższonym niebezpieczeństwem elektrycznym.

3.3.4 Dokumentacja serwisowa (części zamienne i schematy połączeń)

NIEBEZPIECZEŃSTWO

Nie przeprowadzać samodzielnie napraw i modyfikacji!
Celem wykluczenia ryzyka obrażeń i uszkodzenia urządzenia jego naprawy lub modyfikacje mogą być wykonywane wyłącznie przez wykwalifikowane i kompetentne osoby!
Nieupoważniona ingerencja powoduje utratę gwarancji!

- Przeprowadzenie napraw zlecać wykwalifikowanym osobom (serwisantom)!

Oryginały schematów połączeń zostały dołączone do urządzenia.

Części zamienne można zamówić u właściwego dystrybutora.

3.3.5 Kalibracja / Walidacja

Niniejszym potwierdzamy, że podane urządzenie zostało sprawdzone zgodnie z obowiązującymi normami IEC/EN 60974, ISO/EN 17662, EN 50504 przy użyciu skalibrowanych przyrządów pomiarowych i dotrzymuje dozwolone tolerancje. Zalecana okresowa kalibracja: co 12 miesięcy.

4 Skrócony opis urządzenia

4.1 Widok z przodu

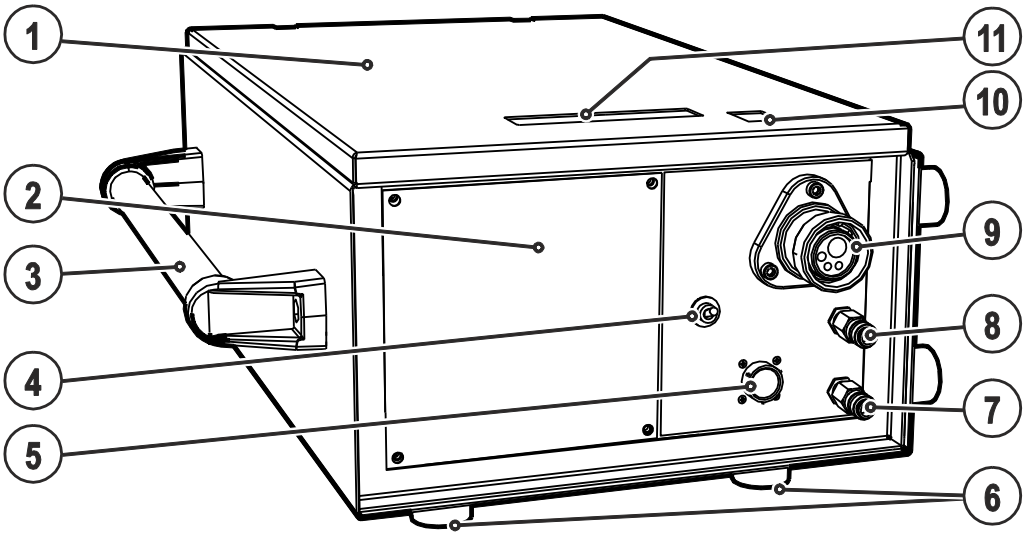

Rys. 4- 1

Poz.	Symbol	Opis
1		**Pokrywa ochronna** Pokrywa napędu podawania drutu i pozostałych elementów obsługi. Po wewnętrznej stronie w zależności od serii urządzenia znajdują się pozostałe nalepki z informacjami o częściach eksploatacyjnych.
2		**Sterownik urządzenia** Patrz rozdział Sterownik urządzenia - elementy sterownicze
3		**Uchwyt do transportu**
4		**Przełącznik, przystawka zdalnego sterowania wł. / wył.** ON Ustawienie mocy spawania za pomocą zdalnego sterowania OFF Ustawienie mocy spawania za pomocą sterownika urządzenia
5		**Gniazdo 19-stykowe (analogowe)** do podłączenia akcesoriów analogowych (zdalne sterowanie, przewód sterowniczy, uchwyt spawalniczy, itd.)
6		**Nóżki urządzenia**
7		**Szybkozłącze (niebieskie)** dopływ płynu chłodzącego
8		**Szybkozłącze (czerwone)** powrót płynu chłodzącego
9		**Przyłącze uchwytu spawalniczego (złącze centralne typu Euro lub Dinse)** prąd spawania, gaz ochronny i zintegrowany włącznik palnika
10		**Zasuwka, blokada pokrywy ochronnej**
11		**Griffmulde zum Öffnen der Schutzklappe**

4.2 Widok wnętrza

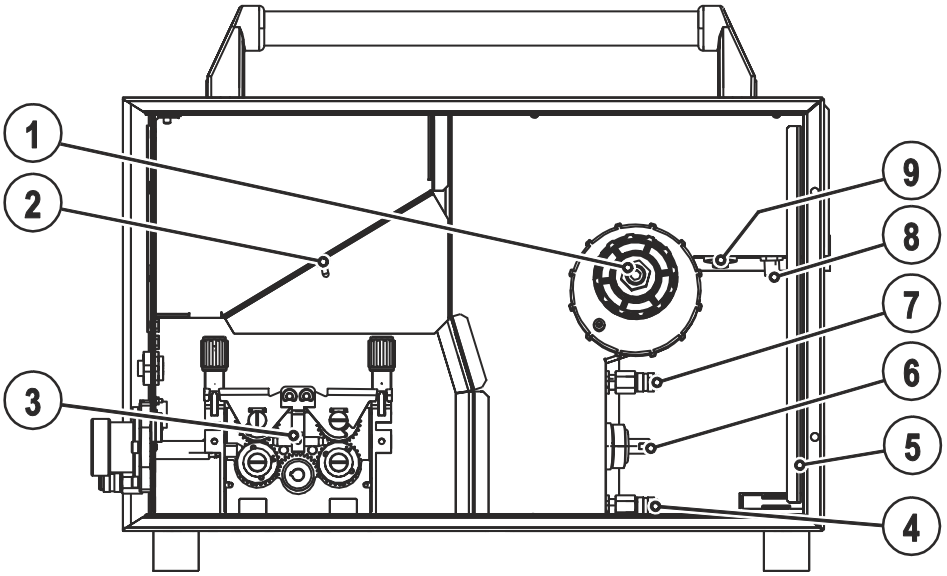

Rys. 4- 2

Poz.	Symbol	Opis
1		**Blok podawania drutu**
2		**Gniazdo 19-stykowe (analogowe)** Przyłącze przewodu sterującego podajnika drutu
3		**Złączka G¼", przyłącze gazu ochronnego**
4		**Uchwyt szpuli drutu**
5		**Szybkozłącze (niebieskie)** dopływ płynu chłodzącego
6		**Konektor męski, prąd spawania „+“** przyłącze prądu spawania do podajnika drutu
7		**Szybkozłącze (czerwone)** powrót płynu chłodzącego
8		**Zabezpieczenie przed wyrwaniem**

4.3 Układ sterowania – elementy sterownicze

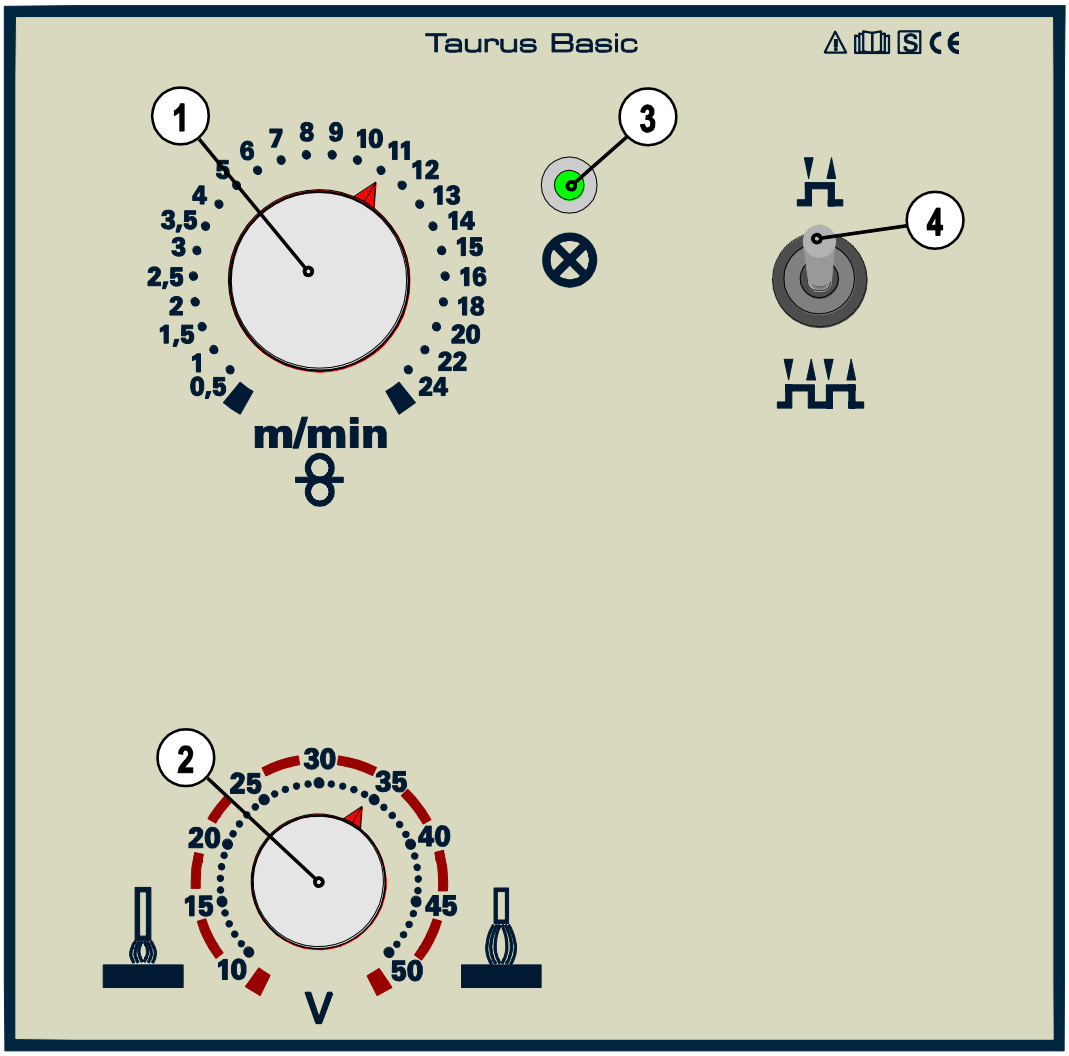

Rys. 4- 3

Poz.	Symbol	Opis
1		**Pokrętło, prędkość podawania drutu** Regulacja prędkości podawania drutu 0,5 do 24 m/min
2		**Pokrętło, napięcie spawania** Ustawienie napięcia spawania od min. do maks.
3		**Lampka sygnalizacyjna, Gotowość do pracy** Lampka sygnalizacyjna świeci przy urządzeniu włączonym i gotowym do pracy
4		**Przełącznik, tryb pracy** Przełączanie pomiędzy trybem dwutaktu i czterotaktu Praca w trybie dwutaktu Praca w trybie czterotaktu

4.3.1 Elementy sterownicze w urządzeniu

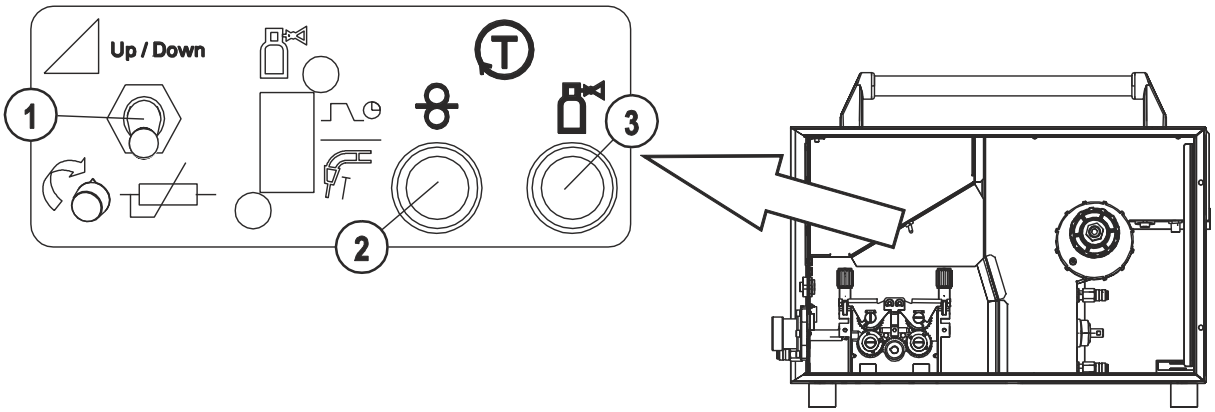

Rys. 4- 4

Poz.	Symbol	Opis
1		**Przełącznik obsługi urządzenia (punkt roboczy)** Punkt roboczy (prędkość podawania drutu/napięcie spawania) można ustawić albo na sterowniku podajnika drutu za pomocą przystawki zdalnego sterowania albo za pomocą odpowiedniego uchwytu spawalniczego z funkcją Up/Down. Up / Down Ustawienie punktu roboczego za pomocą uchwytu spawalniczego z funkcją Up/Down. Ustawienie punktu roboczego na sterowniku podajnika drutu lub na przystawce zdalnego sterowania (standardowo).
2		**Przycisk, Przewlekanie drutu** Do przewlekania drutu elektrodowego podczas wymiany szpuli (prędkość = 50% nastawionej prędkości podawania drutu) Drut spawalniczy wprowadzany jest do wiązki węży bez napięcia i bez wypływu gazu.
3		**Przycisk, test gazu** Podczas sprawdzania i regulacji wydatku gazu napięcie spawania oraz silnik podajnika drutu pozostają wyłączone. Pozwala to na zagwarantowanie wysokiego poziomu bezpieczeństwa spawacza, ponieważ omyłkowe zajarzenie łuku jest niemożliwe. Gaz osłonowy wypływa tak długo, jak przycisk pozostaje wciśnięty.

5 Budowa i działanie

OSTRZEŻENIE

Niebezpieczeństwo porażenia prądem elektrycznym!
Dotknięcie elementów pod napięciem, np. gniazda prądu spawania, grozi śmiertelnym wypadkiem!

- Przestrzegać zasad bezpieczeństwa zamieszczonych na pierwszych stronach instrukcji eksploatacji!
- Uruchomienia urządzenia mogą podejmować się wyłącznie osoby, które posiadają odpowiednie kwalifikacje w zakresie urządzeń do spawania łukowego!
- Przewody połączeniowe oraz przewody spawalnicze (np. uchwyt elektrody, palnik spawalniczy, przewód do masy, interfejsy) podłączać tylko wtedy, gdy urządzenie jest wyłączone!

OSTROŻNIE

Izolacja spawacza łukowego przed napięciem spawania!
Nie wszystkie aktywne elementy obwodu prądu spawania można chronić przed bezpośrednim dotknięciem. Spawacz musi postępować zgodnie z zasadami bezpieczeństwa, aby zapobiec zagrożeniom. Również w przypadku dotknięcia sprzętu pod niskim napięciem można się wystraszyć i w wyniku tego ulec wypadkowi.

- Nosić suchy, nieuszkodzony sprzęt ochronny (obuwie z gumową podeszwą/ochronne rękawice spawalnicze ze skóry bez nitów i klamr)!
- Nie dotykać nieizolowanych gniazd podłączeniowych lub wtyków!
- Uchwyt spawalniczy lub uchwyt elektrody zawsze odkładać na izolowane podłoże!

Niebezpieczeństwo poparzenia przy przyłączu prądu spawania!
Z powodu niezablokowanych połączeń prądu spawania może dochodzić do nagrzewania się przyłączy oraz przewodów i ich dotknięcie może powodować poparzenia!

- Codzienne sprawdzać połączenia prądu spawania i w razie konieczności zablokować je obracając w prawo.

Niebezpieczeństwo obrażeń ze strony ruchomych elementów!
Podajniki drutu posiadają ruchome elementy, w które mogą dostać się dłonie, włosy, części garderoby lub narzędzia i tym samym spowodować obrażenia u osób!

- Nie sięgać w obracające się lub ruchome elementy oraz części napędowe!
- Pokrywy obudowy oraz pokrywy ochronne muszą pozostawać podczas pracy zamknięte!

Niebezpieczeństwo obrażeń na skutek niekontrolowanego wydostania się drutu spawalniczego!
Drut spawalniczy może być podawany z dużą prędkością i w przypadku nieprawidłowego lub niepełnego podawania wydostać się w niekontrolowany sposób i zranić osoby!

- Przed podłączeniem do zasilania zapewnić pełne podawanie drutu ze szpuli do uchwytu spawalniczego!
- W razie braku zamontowanego uchwytu spawalniczego poluzować rolki dociskowe podajnika drutu!
- Sprawdzać podawanie drutu w regularnych odstępach czasu!
- Podczas pracy wszystkie pokrywy obudowy oraz klapy ochronne muszą pozostawać zamknięte!

Niebezpieczeństwo porażenia prądem elektrycznym!
Jeśli spawanie będzie prowadzone przy zastosowaniu różnych metod i palnik oraz uchwyt elektrody podłączony jest do urządzenia, to wszystkie przewody będą znajdowały się jednocześnie pod napięciem jałowym lub napięciem spawania!

- Z tego względu, przed rozpoczęciem pracy oraz podczas przerw, palnik i uchwyt elektrody zawsze odkładać na izolowanym podłożu!

OSTROŻNIE

Uszkodzenia na skutek nieprawidłowego podłączenia!
Nieprawidłowe podłączenie może skutkować uszkodzeniem akcesoriów oraz źródła prądu!

- Akcesoria podłączać do odpowiednich gniazd i zabezpieczać przed odłączeniem przy wyłączonym urządzeniu spawalniczym.
- Dokładne informacje na ten temat zamieszczono w instrukcji obsługi poszczególnych akcesoriów!
- Akcesoria są wykrywane przez urządzenie automatycznie po włączeniu źródła prądu.

Konieczność stosowania zaślepek ochronnych!
Zaślepki ochronne chronią gniazda przyłączeniowe i tym samym urządzenie przed uszkodzeniami i zanieczyszczeniami.

- Jeżeli do gniazda nie zostały podłączone akcesoria to należy je zabezpieczyć zaślepką ochronną.
- W przypadku uszkodzenia lub zagubienia zaślepki należy założyć nową!

WSKAZÓWKA

Dokonując podłączenia przestrzegać dokumentacji pozostałych komponentów systemu!

5.1 Umieszczenie urządzenia

OSTRZEŻENIE

Niebezpieczeństwo wypadku przez niedopuszczalny transport urządzeń nie przystosowanych do transportowania dźwigiem!
Podnoszenie urządzenia dźwigiem i zawieszanie jest niedopuszczalne! Urządzenie może spaść i spowodować obrażenia osób! Uchwyty przeznaczone są wyłącznie do transportu ręcznego!

- To urządzenie nie może być transportowane dźwigiem ani zawieszane!
- W zależności od wersji urządzenia możliwość podnoszenia dźwigiem lub pracy w stanie podwieszonym stanowi opcję, w którą w razie potrzeby należy dozbroić urządzenie (patrz rozdział „Akcesoria”)!

OSTROŻNIE

Miejsce ustawienia!
Urządzenia nie wolno użytkować na świeżym powietrzu i należy ustawić je na równym podłożu o odpowiedniej nośności!

- Użytkownik ma obowiązek zapewnić antypoślizgową, równą podłogę oraz dostateczną ilość światła na stanowisku pracy.
- Należy zagwarantować zawsze pewną i bezpieczną obsługę urządzenia.

5.2 Chłodzenie uchwytu spawalniczego

OSTROŻNIE

Mieszanki chłodziwa!
Mieszanie z innymi cieczami lub stosowanie innych niewłaściwych chłodziw prowadzi do uszkodzeń i skutkuje utratą gwarancji producenta!

- Stosować wyłącznie chłodziwa podane w niniejszej instrukcji (przegląd chłodziw).
- Nie mieszać ze sobą różnych chłodziw.
- W przypadku wymiany chłodziwa musi zostać wymieniona cała zawartość płynu.

Niedostateczny stopień ochrony przed zamarzaniem płynu chłodzącego uchwyt spawalniczy!
W zależności od warunków panujących w otoczeniu stosuje się różne typy płynów do chłodzenia uchwytu spawalniczego (patrz przegląd chłodziw).
Płyny chłodzące z ochroną przed zamarzaniem (KF 37E lub KF 23E) należy w regularnych odstępach czasu sprawdzać pod kątem dostatecznego stopnia ochrony przed zamarzaniem, aby zapobiec uszkodzeniom urządzenia lub jego akcesoriów.

- Płyn chłodzący należy sprawdzić za pomocą testera odporności na zamarzanie TYP 1 (patrz akcesoria) pod kątem dostatecznego stopnia ochrony przed zamarzaniem.
- Płyn chłodzący wykazujący niedostateczny stopień ochrony przed zamarzaniem należy wymienić!

WSKAZÓWKA

Usunięcie płynu chłodzącego należy przeprowadzić zgodnie z obowiązującymi przepisami stosując się do zaleceń właściwych kart charakterystyki (niemiecki kod odpadu: 70104)!

- Nie wolno usuwać razem ze śmieciami z gospodarstw domowych!
- Nie pozwolić na przedostanie się do kanalizacji!
- Zalecany środek czyszczący: woda, ewentualnie z dodatkiem środków czyszczących.

5.2.1 Przegląd chłodziw

Można stosować następujące chłodziwa (nr art. patrz rozdział akcesoria):

Chłodziwo	Zakres temperatur
KF 23E (standard)	-10 °C do +40 °C
KF 37E	-20 °C do +10 °C

5.3 Informacje na temat układania przewodów prądu spawania

WSKAZÓWKA

Nieprawidłowo ułożone przewody prądu spawania mogą być przyczyną zakłóceń (zrywania) łuku!

Przewód masy i przewód zespolony źródeł prądu spawania bez układu zajarzania wysoką częstotliwością (MIG / MAG) poprowadzić równolegle możliwie na jak najdłuższym odcinku, ściśle przylegająco.

Przewód masy i przewód zespolony źródeł prądu spawania z układem zajarzania wysoką częstotliwością (TIG) ułożyć na długim odcinku równolegle, z zachowanie odstępu ok. 20 cm, aby zapobiec przeskokom wysokiej częstotliwości.

Zasadniczo zachować minimalny odstęp ok. 20 cm lub więcej od przewodów innych źródeł prądu spawania, aby zapobiec wzajemnemu oddziaływaniu.

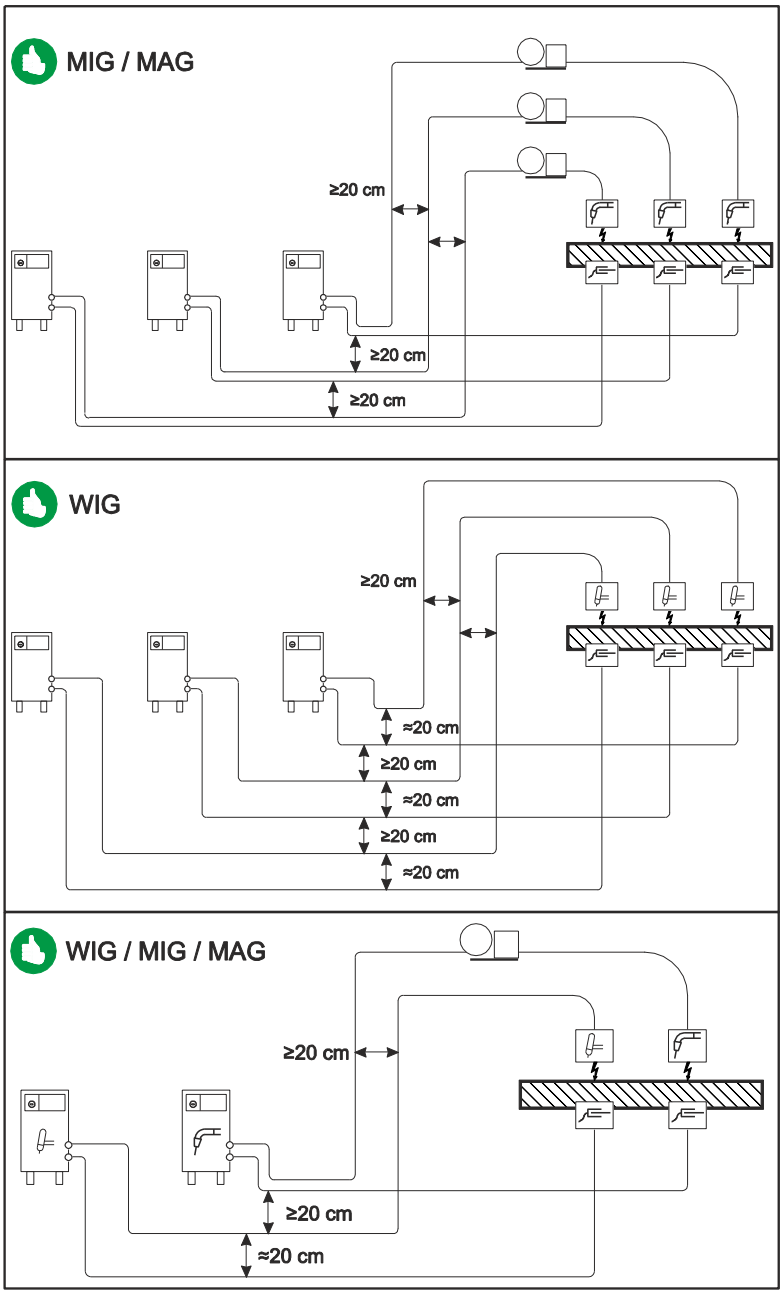

Rys. 5- 1

WSKAZÓWKA

Dla każdej spawarki stosować osobny przewód masy do obrabianego przedmiotu!

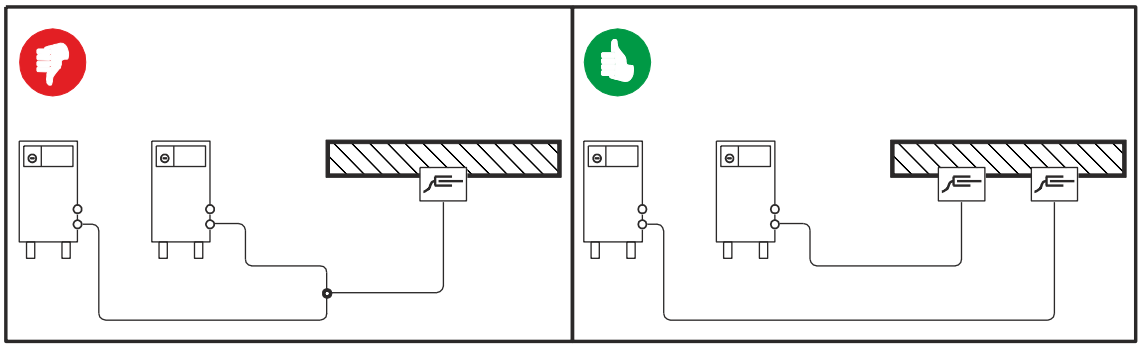

Rys. 5- 2

WSKAZÓWKA

Rozwinąć w całości przewody prądu spawania, przewody zespolone uchwytu spawalniczego oraz zespolone przewody pośrednie. Unikać pętli!

Zasadniczo nie stosować większych długości przewodów niż to konieczne.

Nadmiar kabla ułożyć w kształcie meandra.

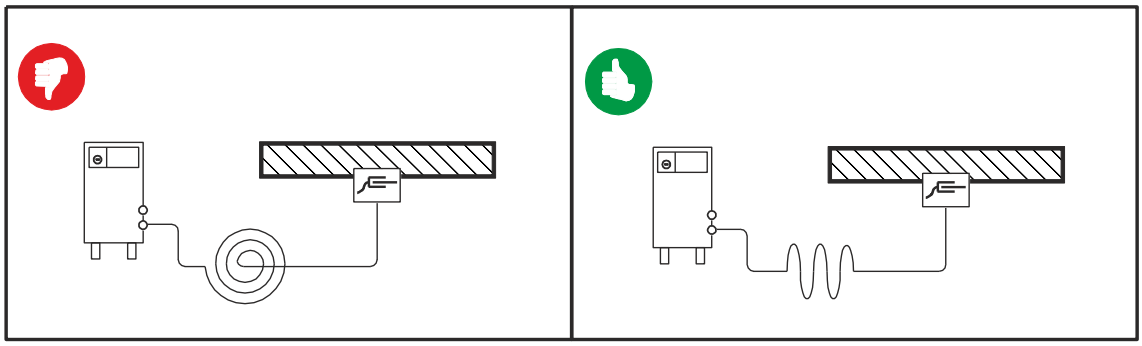

Rys. 5- 3

5.4 Podłączenie wiązki przewodów do podajnika drutu

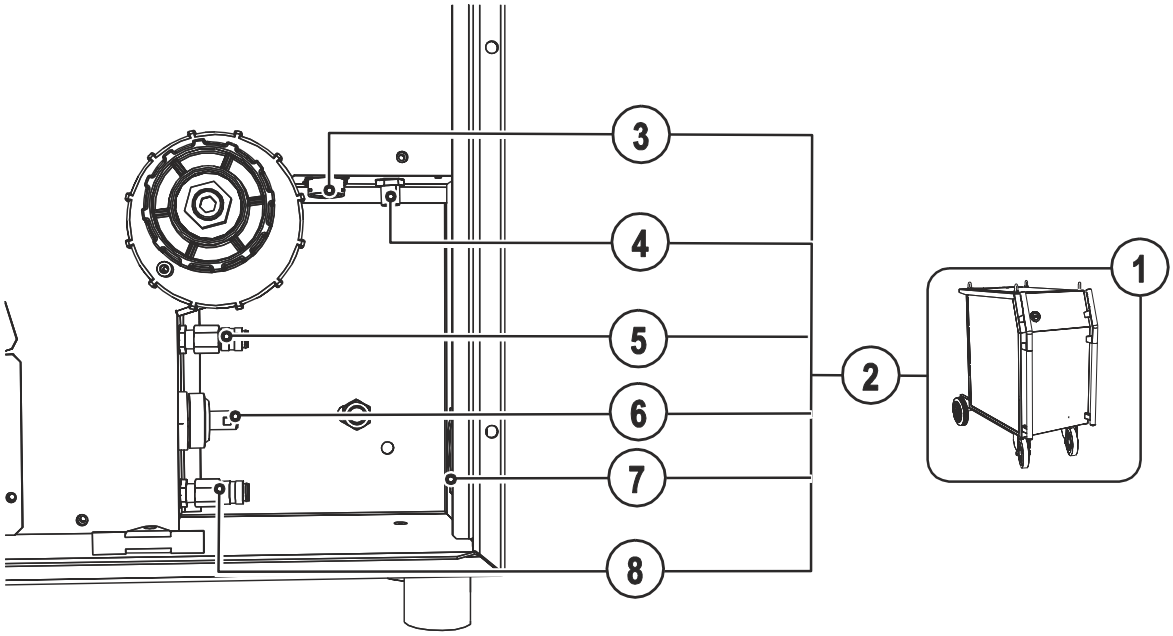

Rys. 5- 4

Poz.	Symbol	Opis
1		**Źródło prądu** Przestrzegać dokumentacji systemu!
2		**Wiązka przewodów pośrednich**
3		**Gniazdo 19-stykowe (analogowe)** Przyłącze przewodu sterującego podajnika drutu
4		**Złączka G¼", przyłącze gazu ochronnego**
5		**Szybkozłącze (niebieskie)** dopływ płynu chłodzącego
6		**Wtyk podłączeniowy, prąd spawania „+”** Przyłącze prądu spawania
7		**Zabezpieczenie przed wyrwaniem**
8		**Szybkozłącze (czerwone)** powrót płynu chłodzącego

- Koniec wiazki przewodów wlozyc w uchwyt odciazajacy i zabezpieczyc przez obrót w prawo.
- Wetknąć wtyk przewodu prądu spawania do „Przyłącza prądu spawania” i zabezpieczyć obrotem w prawo.
- Podłączyć nakrętkę złączkową przewodu gazu osłonowego do złączki G¼“.
- Wetknąć wtyk przewodu sterującego do 19-stykowego gniazda przyłączeniowego i zabezpieczyć nakrętką złączkową (wtyk można wetknąć do gniazda tylko w jednym położeniu).
- Zaryglować złączki przewodów wody chłodzącej w odpowiednich szybkozłączach:
  powrót czerwony do czerwonego szybkozłącza (powrót chłodziwa), a dopływ niebieski do niebieskiego szybkozłącza (dopływ chłodziwa).

5.5 Zasilanie gazem ochronnym

5.5.1 Test gazu

- Powoli otworzyć zawór butli gazu.
- Otworzyć reduktor ciśnienia.
- Włączyć źródło prądu za pomocą wyłącznika głównego.
- W sterowniku urządzenia w jego wnętrzu uruchomić funkcję testu gazu.
- Ustawić wydatek gazu na reduktorze ciśnienia w zależności od zastosowania.
- Test gazu uruchamiany jest w sterowniku wewnątrz urządzenia poprzez naciśnięcie przycisku .

Gaz osłonowy wypływa przy wciśniętym przycisku.

5.5.2 Ustawianie wydatku gazu osłonowego

Metoda spawania	Zalecany wydatek gazu ochronnego
Spawanie metodą MAG	Średnica drutu x 11,5 = l/min
Lutowanie metodą MIG	Średnica drutu x 11,5 = l/min
Spawanie metodą MIG (aluminium)	Średnica drutu x 13,5 = l/min (100 % argon)

Bogate w hel mieszanki gazu wymagają większego wydatku gazu!
W oparciu o poniższą tabelę należy skorygować w razie potrzeby wydatek gazu:

Gaz osłonowy	Współczynnik
75% Ar / 25% He	1,14
50% Ar / 50% He	1,35
25% Ar / 75% He	1,75
100% He	3,16

WSKAZÓWKA

Nieprawidłowe ustawienie gazu osłonowego!
Zarówno zbyt mała jak również zbyt duża ilość gazu osłonowego może skutkować doprowadzeniem powietrza do jeziorka spawalniczego i tym samym powodować tworzenie się porów.

- Ilość gazu osłonowego należy odpowiednio dopasować do zadania spawalniczego!

5.6 Spawanie metodą MIG/MAG

5.6.1 Przyłączenie palnika / uchwytu spawalniczego

OSTROŻNIE

Uszkodzenie urządzenia na skutek nieprawidłowego podłączenia przewodów chłodziwa!
Jeżeli nie zostały podłączone przewody chłodziwa lub w przypadku użycia uchwytu spawalniczego chłodzonego gazem obieg chłodziwa zostaje przerwany i może skutkować uszkodzeniem urządzenia.

- Podłączyć prawidłowo wszystkie przewody chłodziwa!
- W przypadku użycia uchwytu spawalniczego chłodzonego gazem zapewnić obieg chłodziwa poprzez zastosowanie mostka wężowego (patrz rozdział "Akcesoria").

WSKAZÓWKA

Zakłócenia w podawaniu drutu!
Fabrycznie złącze centralne wyposażone jest w rurkę kapilarną do uchwytu spawalniczego ze spiralą prowadzącą. W przypadku zastosowania uchwytu spawalniczego z rdzeniem z tworzywa sztucznego, wymagane jest przezbrojenie!
Uchwyt spawalniczy z rdzeniem z tworzywa sztucznego

- zastosować rurkę wspornikową!

Uchwyt spawalniczy ze spiralą prowadzącą

- zastosować rurkę kapilarną!

Odpowiednio do średnicy i rodzaju drutu elektrodowego w uchwycie spawalniczym należy zastosować albo spiralę prowadzącą drut albo prowadnicę teflonową o odpowiedniej średnicy wewnętrznej!
Zalecenie:

- Do spawania twardych, niestopowych elektrod drutowych (stal) należy stosować stalową spiralę prowadzącą drut.
- Do spawania twardych, wysokostopowych elektrod drutowych (CrNi) należy stosować stalową spiralę prowadzącą chromowo/niklową.
- Do spawania lub lutowania miękkiego drutu elektrodowego, wysokostopowego drutu elektrodowego lub materiałów aluminiowych należy stosować prowadnicę teflonową.

Przygotowanie do podłączenia uchwytów spawalniczych z rdzeniem z tworzywa sztucznego:

- Rurkę kapilarną po stronie podawania drutu przesunąć w kierunku złącza centralnego i tam zdjąć.
- Rurkę wspornikową z tworzywa sztucznego wsunąć ze złącza centralnego.
- Wetknąć ostrożnie wtyk centralny uchwytu spawalniczego z jeszcze zbyt długim rdzeniem z tworzywa sztucznego do złącza centralnego i przykręcić nakrętką złączkową.
- Rdzeń z tworzywa sztucznego odciąć odpowiednim narzędziem zaraz przed rolką podawania drutu, ale nie zaciskać.
- Poluzować wtyk centralny uchwytu spawalniczego i wyciągnąć.
- Usunąć zadziory z odciętego końca rdzenia z tworzywa sztucznego!

Przygotowanie do podłączenia uchwytów spawalniczych ze spiralą prowadzącą:

- Złącze centralne sprawdzić pod kątem prawidłowego osadzenia rurki kapilarnej!

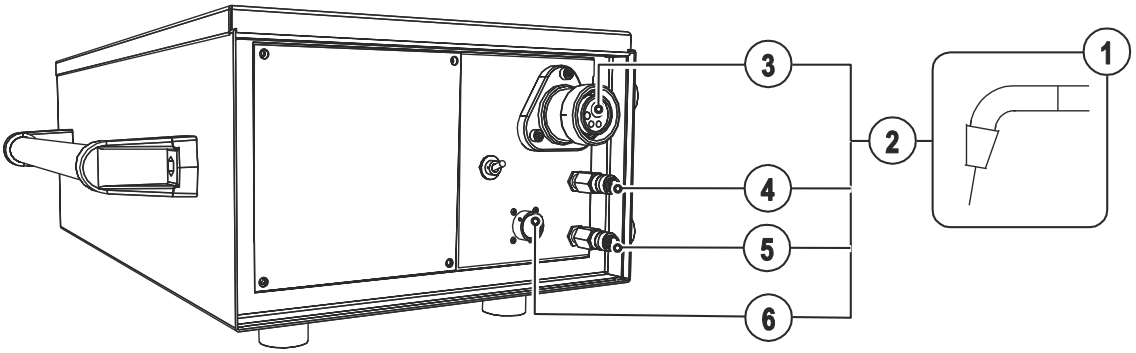

Rys. 5- 5

Poz.	Symbol	Opis
1		**Uchwyt spawalniczy**
2		**Wiązka przewodów uchwytu spawalniczego**
3		**Przyłącze uchwytu spawalniczego (złącze centralne typu Euro lub Dinse)** prąd spawania, gaz ochronny i zintegrowany włącznik palnika
4		**Szybkozłącze (czerwone)** powrót płynu chłodzącego
5		**Szybkozłącze (niebieskie)** dopływ płynu chłodzącego
6		**Gniazdo 19-stykowe (analogowe)** do podłączenia akcesoriów analogowych (zdalne sterowanie, przewód sterowniczy, uchwyt spawalniczy, itd.)

- Wetknąć wtyk centralny uchwytu spawalniczego do złącza centralnego i przykręcić nakrętką złączkową.

Jeżeli dotyczy:

- Zaryglować złączki przewodów wody chłodzącej w odpowiednich szybkozłączach:
  powrót czerwony do czerwonego szybkozłącza (powrót chłodziwa), a dopływ niebieski do niebieskiego szybkozłącza (dopływ chłodziwa).
- Wtyk przewodu sterującego uchwytu spawalniczego włożyć w 19-stykowe gniazdo i zablokować (tylko uchwyty spawalnicze MIG/MAG z dodatkowym przewodem sterującym).

5.6.2 Podawanie drutu

5.6.2.1 Otworzyć kapturek ochronny napędu podawania drutu

OSTROŻNIE

Kolejne czynności wymagają otwarcia kapturka ochronnego napędu podawania drutu. Przed rozpoczęciem pracy należy z powrotem zamknąć kapturek ochronny.

- Odryglować i otworzyć kapturek ochronny.

5.6.2.2 Zakładanie szpuli

OSTROŻNIE

Niebezpieczeństwo obrażeń na skutek nieprawidłowego zamocowania szpuli drutu.
Nieprawidłowo zamocowana szpula drutu może poluzować się na uchwycie szpuli drutu, spaść i uszkodzić urządzenie lub zranić osoby.

- Szpulę drutu przymocować prawidłowo za pomocą radełkowanej nakrętki na uchwycie szpuli drutu.
- Każdorazowo przed rozpoczęciem pracy sprawdzić poprawność zamocowania szpuli drutu.

WSKAZÓWKA

Można używać standardowych szpuli trzpieniowych D300. W celu użycia standaryzowanych szpuli koszykowych (DIN 8559), wymagane jest założenie adaptera (patrz Akcesoria).

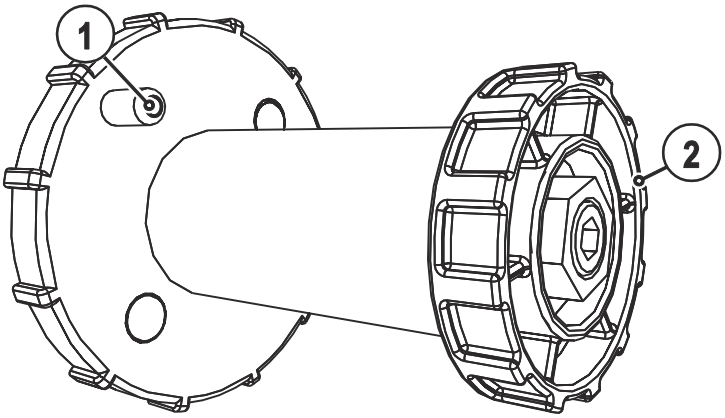

Rys. 5- 6

Poz.	Symbol	Opis
1		**Bolec ustalający** do mocowania szpuli
2		**Nakrętka radełkowa** do mocowania szpuli

- Odkręcić nakrętkę radełkowaną z trzpienia.
- Szpulę z drutem zamocować na trzpieniu tak, aby otwór w szpuli pokrywał się z bolcem ustalającym.
- Z powrotem przykręcić nakrętkę radełkowaną.

5.6.2.3 Wymiana rolek podających drut

WSKAZÓWKA

Niezadowalające efekty spawania na skutek nieprawidłowego podawania drutu!
Rolki podające drut muszą być dopasowane do średnicy drutu i materiału.

- Na podstawie oznaczenia na rolkach sprawdzić, czy rolki są odpowiednie do danej średnicy drutu. W razie konieczności obrócić lub zmienić!
- Do drutów stalowych oraz pozostałych twardych drutów stosować rolki z rowkiem w kształcie V.
- Do drutów aluminiowych oraz pozostałych miękkich drutów stopowych stosować rolki z rowkiem w kształcie U.
- Do drutów proszkowych stosować rolki z ryflowanym (frezowanym) rowkiem w kształcie U.

- Nowe rolki napędowe nasunąć w taki sposób, aby można było odczytać średnicę drutu na rolce napędowej.
- Dokręcić rolki napędowe za pomocą śrub radełkowanych.

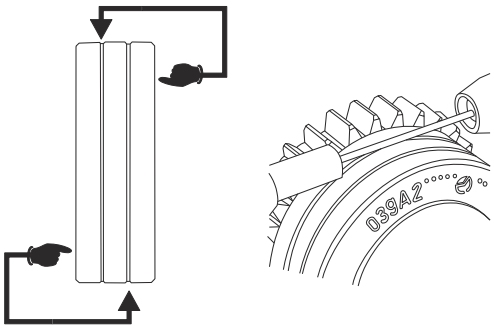

Rys. 5- 7

5.6.2.4 Przewlekanie drutu

OSTROŻNIE

Niebezpieczeństwo obrażeń ze strony ruchomych elementów!
Podajniki drutu posiadają ruchome elementy, w które mogą dostać się dłonie, włosy, części garderoby lub narzędzia i tym samym spowodować obrażenia u osób!

- Nie sięgać w obracające się lub ruchome elementy oraz części napędowe!
- Pokrywy obudowy oraz pokrywy ochronne muszą pozostawać podczas pracy zamknięte!

Niebezpieczeństwo obrażeń na skutek niekontrolowanego wydostania się drutu spawalniczego!
Drut spawalniczy może być podawany z dużą prędkością i w przypadku nieprawidłowego lub niepełnego podawania wydostać się w niekontrolowany sposób i zranić osoby!

- Przed podłączeniem do zasilania zapewnić pełne podawanie drutu ze szpuli do uchwytu spawalniczego!
- W razie braku zamontowanego uchwytu spawalniczego poluzować rolki dociskowe podajnika drutu!
- Sprawdzać podawanie drutu w regularnych odstępach czasu!
- Podczas pracy wszystkie pokrywy obudowy oraz klapy ochronne muszą pozostawać zamknięte!

Niebezpieczeństwo obrażeń na skutek wydostania się drutu spawalniczego z uchwytu!
Drut spawalniczy może z dużą prędkością wydostać się z uchwytu spawalniczego i spowodować obrażenia części ciała jak również twarzy i oczu!

- Uchwytu spawalniczego nie wolno kierować w stronę własnego ciała lub innych osób!

OSTROŻNIE

Zwiększone zużycie przez nieprawidłowy docisk!
Nieprawidłowy docisk powoduje zwiększenie zużycia rolki podawania drutu!

- Wyregulować docisk za pomocą nakrętek zespołu dociskowego w taki sposób, aby elektroda drutowa była podawana i prześlizgiwała się w razie zablokowania szpuli drutu!
- Docisk przednich rolek (patrząc w kierunku podawania) ustawić większy!

WSKAZÓWKA

Prędkość wprowadzania drutu można regulować płynnie, naciskając jednocześnie przycisk wprowadzania drutu i obracając pokrętłem prędkości drutu. Na lewym wyświetlaczu sterownika urządzenia prezentowana jest wybrana prędkość wprowadzania drutu a na prawym aktualny prąd silnika napędu podawania drutu.

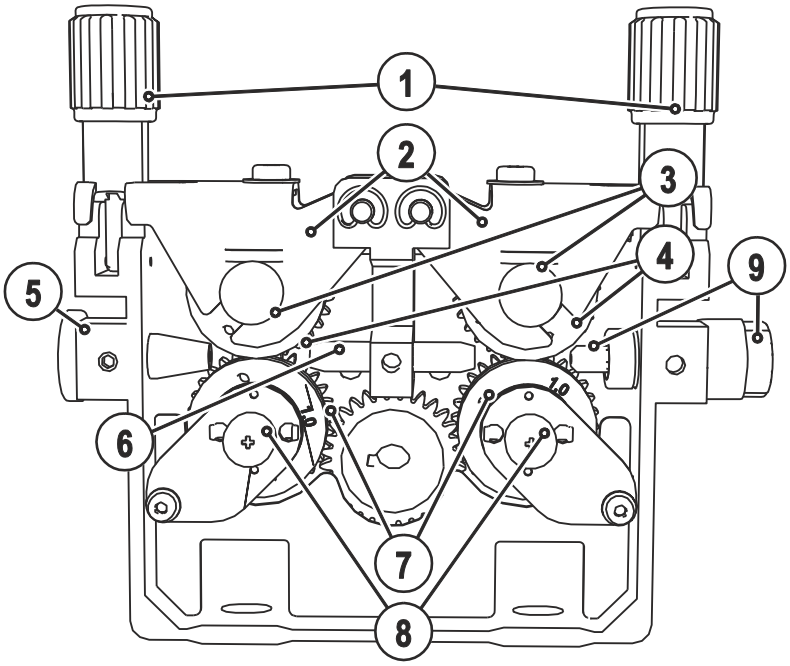

Rys. 5- 8

Poz.	Symbol	Opis
1		**Element dociskowy** Mocowanie elementu zaciskowego i ustawienie docisku.
2		**Element zaciskowy**
3		**Nakrętka radełkowa**
4		**Rolka podtrzymująca**
5		**Złączka wlotowa drutu**
6		**Rurka prowadząca**
7		**Rolki napędowe**
8		**Śruby radełkowane "niewyciągalne"**
9		**Złączka wlotowa drutu ze stabilizatorem drutu**

- Rozłożyć wyprostowaną wiązkę przewodów uchwytu.
- Poluzować elementy dociskowe i odchylić (elementy zaciskowe z rolkami dociskowymi automatycznie odskakują do góry).
- Ostrożnie odwinąć drut ze szpuli i wprowadzić przez oczko na rowki rolek napędowych oraz przez rurkę prowadzącą w rurkę kapilarną lub rdzeń teflonowy.
- Elementy zaciskowe z rolkami dociskowymi z powrotem wcisnąć w dół i z powrotem podnieść element dociskowy (elektroda drutowa musi znajdowć się w rowku rolki napędowej).
- Ustawić docisk za pomocą nakrętek zespołu dociskowego.
- Naciskać przycisk wprowadzania drutu do chwili, aż drut będzie wystawał z uchwytu spawalniczego.

Automatyczne zatrzymanie wprowadzania

Uchwyt spawalniczy podczas procesu wprowadzania przyłożyć do obrabianego przedmiotu. Drut spawalniczy będzie wprowadzany do momentu aż dojdzie do obrabianego przedmiotu.

5.6.2.5 Ustawienie hamulca szpuli

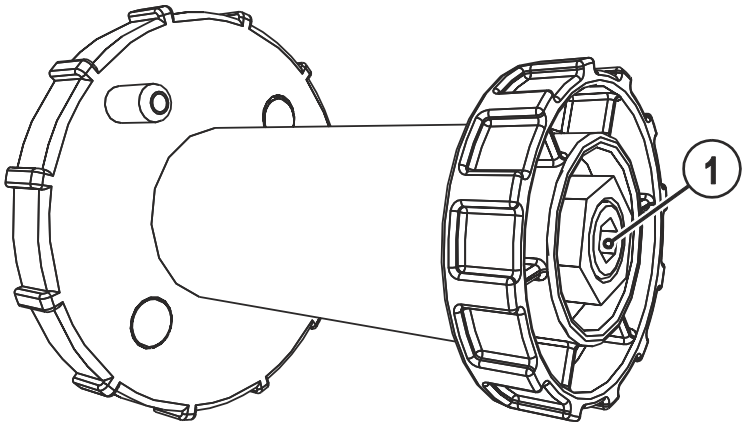

Rys. 5- 9

Poz.	Symbol	Opis
1		**Śruba z łbem walcowym o gnieździe sześciokątnym** Zamocowanie uchwytu szpuli drut i ustawianie hamulca szpuli

- Dokręcać śrubę z łbem walcowym o gnieździe sześciokątnym (8 mm) w prawo, aby zwiększyć skuteczność hamowania.

WSKAZÓWKA

Hamulec szpuli zacisnąć w takim stopniu, by w przypadku zatrzymania silnika podajnik drutu nie poruszał się bezwładnie ale również aby nie blokował podczas pracy!

5.6.3 Standardowy uchwyt do spawania metodą MIG/MAG

Włącznik na uchwycie do spawania metodą MIG służy do włączania i wyłączania procesu spawania.

Elementy sterowania	Funkcje
Włącznik palnika	• Spawanie Start / Stop

5.6.4 Uchwyt specjalny MIG/MAG

Opis funkcji i dokładne informacje podano w instrukcji obsługi danego uchwytu spawalniczego!

5.6.5 Wybór zadania spawalniczego

WSKAZÓWKA

Wybór zadania spawalniczego polega na współdziałaniu sterowników spawarki i podajnika drutu. Po dokonaniu ustawień podstawowych na spawarce możliwe jest ustawienie punktu roboczego i pozostałych parametrów na podajniku drutu.

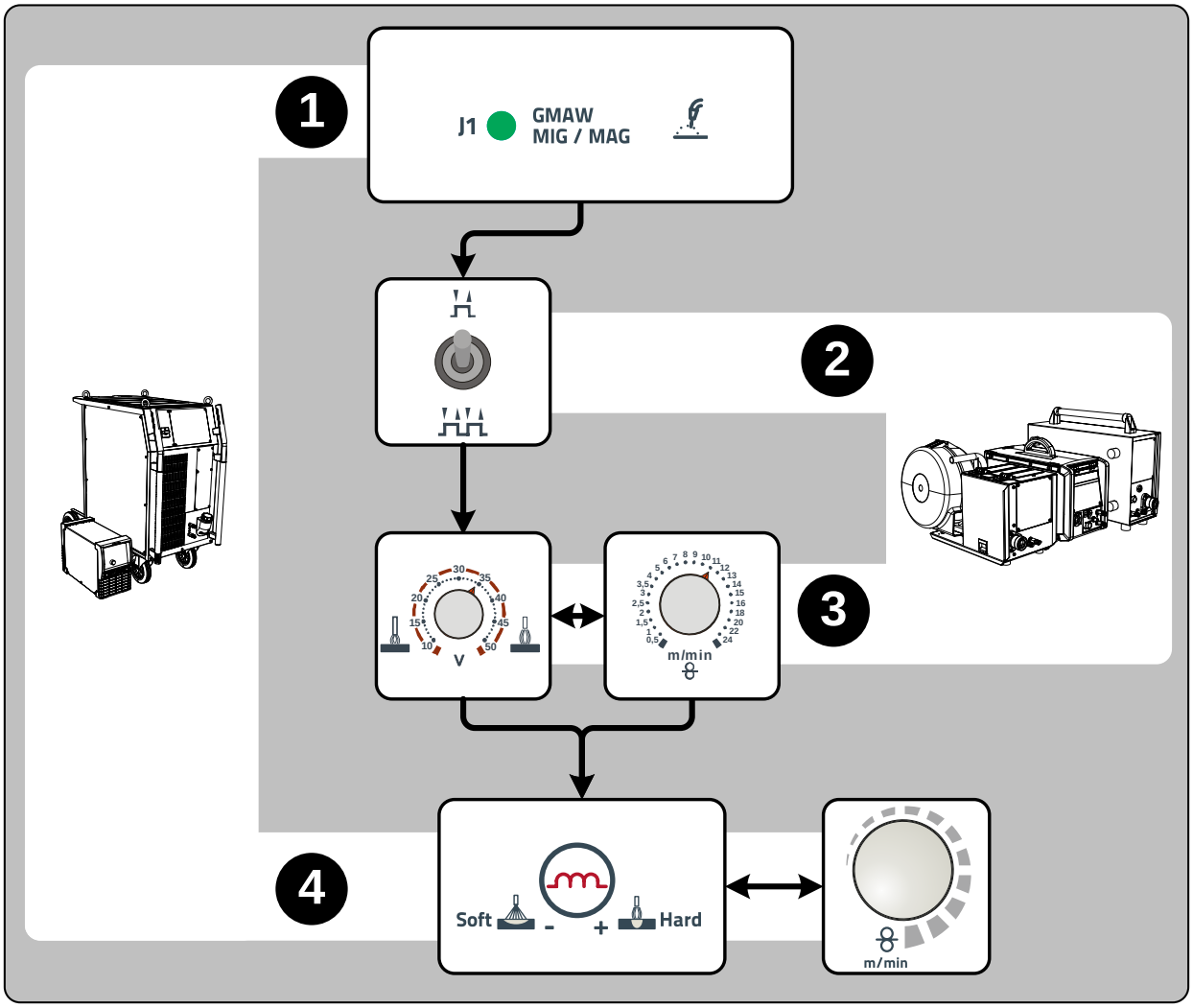

Rys. 5- 10

5.6.5.1 Akcesoria do ustawiania punktu roboczego

Ustawienia punktu roboczego można dokonać również za pomocą akcesoriów takich jak

- przystawka zdalnego sterowania R11 / RG11,
- uchwyt z funkcją Up/Down z dwoma przełącznikami kołyskowymi (2 U/D)

Zestawienie akcesoriów zamieszczono w rozdziale "Akcesoria". Szczegółowy opis poszczególnych urządzeń oraz ich funkcji patrz instrukcja obsługi danego urządzenia.

5.7 Zdalne sterowanie

OSTROŻNIE

Uszkodzenia na skutek użycia obcych komponentów!
Gwarancja producenta wygasa w przypadku uszkodzenia urządzenia na skutek użycia obcych komponentów!

- Używać wyłącznie komponentów systemu oraz opcji (źrodeł prądu, uchwytów spawalniczych, uchwytów elektrod, przystawek zdalnego sterowania, części zamiennych i zużywalnych etc.) pochodzących z naszego programu produkcji!
- Akcesoria podłączać wyłącznie, gdy urządzenie jest wyłączone, do odpowiednich gniazd i zabezpieczyć przed odłączeniem.

WSKAZÓWKA

Zdalne sterowanie podłącza się do 19-stykowego gniazda przyłączeniowego zdalnego sterowania (analogowe).

Należy przestrzegać zaleceń dokumentacji akcesoriów!

Sposób działania i możliwości regulacji przystawki zdalnego sterowania zależą bezpośrednio od konfiguracji danej spawarki lub podajnika drutu. Przełączniki lub ustawienia parametrów specjalnych (zależnych od sterownika) definiują możliwości regulacji.

Płynna regulacja punktu roboczego (prędkość podawania drutu / napięcie spawania).

- Przełącznik przystawka zdalnego sterowania ON/OFF ustawić w położeniu ON.
- Przełącznik obsługi urządzenia (punkt roboczy) ustawić w położeniu
  (patrz właściwa dokumentacja).

6 Konserwacja, pielęgnacja i usuwanie

NIEBEZPIECZEŃSTWO

Niebezpieczeństwo porażenia prądem elektrycznym!
Czyszczenie urządzeń, nie odłączonych od sieci zasilającej, może stać się przyczyną poważnych obrażeń!
- Odłączyć urządzenie od sieci.
- Odłączyć wtyk od sieci!
- Odczekać 4 minuty, aż rozładują się kondensatory!

6.1 Informacje ogólne

W zalecanych warunkach otoczenia i w normalnych warunkach pracy, urządzenie w znacznej mierze nie wymaga konserwacji a potrzebuje jedynie podstawowej pielęgnacji.

Aby zapewnić prawidłowe funkcjonowanie urządzenia spawalniczego, należy jednak przestrzegać pewnych zasad. Odnoszą się one do opisanego poniżej regularnego czyszczenia i sprawdzania urządzenia spawalniczego w zależności od stopnia zanieczyszczenia w otoczeniu oraz czasu użytkowania urządzenia.

6.2 Prace konserwacyjne, okresy

OSTROŻNIE

Niebezpieczeństwo porażenia prądem elektrycznym!
Naprawy urządzeń elektrycznych mogą być przeprowadzane wyłącznie przez autoryzowany specjalistyczny personel!
- Palnika nie odłączać od wiązki przewodów!
- Korpusu palnika nigdy nie mocować w imadle lub podobnym narzędziu, gdyż może dojść do bezpowrotnego uszkodzenia palnika!
- W razie uszkodzenia palnika lub wiązki przewodów, którego nie można usunąć w ramach prac konserwacyjnych, należy przesłać kompletny palnik do producenta.

6.2.1 Codzienne prace konserwacyjne

- Sprawdzić osadzenie wszystkich przyłączy oraz części zużywalnych i w razie potrzeby dokręcić.
- Sprawdzić osadzenie wszystkich złączy wtykowych i śrubowych oraz części zużywalnych, w razie potrzeby dokręcić.
- Usunąć przywarte odpryski spawalnicze.
- Czyścić regularnie rolki podawania drutu (w zależności od stopnia zabrudzenia).

6.2.1.1 Kontrola wzrokowa

- Sprawdzić wiązkę przewodów i przyłącza prądu pod kątem uszkodzeń zewnętrznych a w razie potrzeby wymienić lub zlecić naprawę specjalistycznemu personelowi!
- Przewód sieciowy i jego zabezpieczenie przed wyrwaniem
- Przewody gazu i układy załączające (zawór elektromagnetyczny)
- Pozostały osprzęt, ogólny stan

6.2.1.2 Kontrola sprawności

- Sprawdzić prawidłowe zamocowanie szpuli drutu.
- Przewody prądu spawania (kontrola osadzenia i zamocowania)
- Elementy mocujące butlę z gazem
- Układy sterownicze, sygnalizacyjne, ochronne i regulacyjne (Kontrola działania)

6.2.2 Comiesięczne prace konserwacyjne

6.2.2.1 Kontrola wzrokowa

- Uszkodzenia obudowy (ścianki czołowe, tylne i boczne)
- Rolki transportowe oraz ich elementy mocujące
- Elementy do transportu (pasy, uchwyty dźwigowe, uchwyty)
- Sprawdzić przewody chłodziwa i przyłącza pod kątem zanieczyszczeń

6.2.2.2 Kontrola sprawności

- Przełączniki selekcyjne, urządzenia sterujące, układy WYŁĄCZENIA AWARYJNEGO, układy redukcji napięcia, lampki sygnalizacyjne i kontrolne
- Kontrola osadzenia elementów podawania drutu (złączka wlotowa, rurka prowadząca drut).

6.2.3 Coroczna kontrola (przeglądy i kontrole podczas eksploatacji)

WSKAZÓWKA

Kontroli urządzeń spawalniczych mogą podejmować się wyłącznie wykwalifikowane i kompetentne osoby. Za osobę kompetentną uważany jest specjalista, który w oparciu o swoje wykształcenie, wiedzę oraz doświadczenie jest w stanie rozpoznać podczas kontroli źródeł prądu spawania występujące niebezpieczeństwa i ich możliwe skutki oraz jest w stanie podjąć odpowiednie środki bezpieczeństwa.

Pozostałe informacje można znaleźć w dołączonej dokumentacji uzupełniającej "Dane urządzenia i producenta, konserwacja i kontrola, gwarancja"!

Należy przeprowadzić badanie powtórne zgodnie z normą IEC 60974-4 „Ponowny przegląd i kontrola". Oprócz wymienionych wyżej przepisów dotyczących kontroli należy przestrzegać właściwych krajowych przepisów i ustaw.

6.3 Prace konserwacyjne

NIEBEZPIECZEŃSTWO

Nie przeprowadzać samodzielnie napraw i modyfikacji!
Celem wykluczenia ryzyka obrażeń i uszkodzenia urządzenia jego naprawy lub modyfikacje mogą być wykonywane wyłącznie przez wykwalifikowane i kompetentne osoby!
Nieupoważniona ingerencja powoduje utratę gwarancji!

- Przeprowadzenie napraw zlecać wykwalifikowanym osobom (serwisantom)!

Naprawy oraz prace konserwacyjne mogą być wykonywane tylko przez wykwalifikowany i autoryzowany personel. W przeciwnym razie wygasa gwarancja. We wszelkich sprawach związanych z serwisem należy zwracać się do sprzedawcy, który dostarczył Państwu urządzenie. Zwrot wadliwego urządzenia z tytułu gwarancji może być dokonany tylko za pośrednictwem Państwa sprzedawcy. Do wymiany części używać tylko oryginalnych części zamiennych. Przy zamówieniu części zamiennych należy podać typ urządzenia, numer seryjny, nr katalogowy urządzenia, oznaczenie typu oraz nr katalogowy części zamiennej.

6.4 Utylizacja urządzenia

WSKAZÓWKA

Prawidłowe usuwanie!
Urządzenie zawiera wartościowe surowce, które powinny zostać odzyskane w procesie recyklingu oraz podzespoły elektroniczne, które należy zutylizować.

- Nie usuwać z odpadami z gospodarstw domowych!
- Przestrzegać obowiązujących przepisów w zakresie utylizacji!

6.4.1 Deklaracja producenta dla użytkownika końcowego

- Zgodnie z wymaganiami europejskimi (dyrektywa 2002/96/WE Parlamentu Europejskiego i Rady z dnia 27.1.2003) zużyte urządzenia elektryczne i elektroniczne nie mogą być wyrzucane razem z niesortowanymi odpadami z gospodarstw domowych. Muszą być one usuwane oddzielnie. Symbol pojemnika na śmieci na kółkach zwraca uwagę na konieczność oddzielnego usuwania.
  To urządzenie z chwilą zakończenia eksploatacji należy poddać recyklingowi lub przekazać do odpowiednich systemów rozdzielnego gromadzenia odpadów.
- W Niemczech ustawa (Ustawa o wprowadzaniu w obrót, przyjmowaniu zwrotu i nieszkodliwym dla środowiska usuwaniu zużytych urządzeń elektrycznych i elektronicznych (ElektroG) z dnia 16.3.2005) wymaga, aby zużyte urządzenie było usuwane oddzielnie od niesortowanych odpadów z gospodarstw domowych. Publiczno-prawne instytucje zajmujące się usuwaniem odpadów (gminy) stworzyły w tym celu punkty, w których można bezpłatnie zdawać zużyte urządzenia z prywatnych gospodarstw domowych.
- Informacje na temat przekazywania do utylizacji lub zbiórki zużytych urządzeń można uzyskać we właściwym urzędzie miejskim lub organach gminy.
- Firma EWM uczestniczy w atestowanym systemie utylizacji i recyklingu i jest zarejestrowana w wykazie zużytych urządzeń elektrycznych (EAR) pod numerem WEEE DE 57686922.
- Ponadto zużyte urządzenie można przekazać do utylizacji za pośrednictwem lokalnego partnera EWM w całej Europie.

6.5 Przestrzeganie wymagań dyrektywy RoHS

My, firma EWM AG Mündersbach, potwierdzamy niniejszym, że wszystkie dostarczone przez nas produkty, objęte postanowieniami dyrektywy RoHS spełniają wymagania dyrektywy RoHS (dyrektywy 2002/95/WE).

7 Usuwanie usterek

Wszystkie produkty przechodzą ścisłą kontrolę produkcyjną i końcową. W przypadku ewentualnej usterki produkt należy sprawdzić, korzystając z poniższego zestawienia. Jeśli podane sposoby usunięcia usterki okażą się nieskuteczne należy skontaktować się z autoryzowanym sprzedawcą.

7.1 Usuwanie usterek – lista kontrolna

WSKAZÓWKA

Podstawowym warunkiem do prawidłowego działania jest użycie osprzętu urządzenia odpowiedniego do danego materiału i gazu!

Legenda	Symbol	Opis
		Usterka / Przyczyna
		Środki zaradcze

Błąd płynu chłodzącego / brak przepływu płynu chłodzącego

- Za słaby przepływ chłodziwa
  - Sprawdzić i w razie potrzeby uzupełnić poziom chłodziwa
- Powietrze w obiegu chłodziwa
  - patrz rozdział "Odpowietrzanie obiegu płynu chłodzącego"

Problemy z podawaniem drutu

- Zatkana dysza kontaktowa
  - Oczyścić, spryskać spawalniczym sprayem ochronnym, a w razie konieczności wymienić
- Ustawienie hamulca szpuli (patrz rozdział „Ustawienie hamulca szpuli“)
  - Sprawdzić ustawienia i razie potrzeby skorygować
- Ustawienie elementów dociskowych (patrz rozdział „Wprowadzanie elektrody drutowej“)
  - Sprawdzić ustawienia i razie potrzeby skorygować
- Zużyte rolki drutu
  - Sprawdzić a w razie konieczności wymienić
- Brak zasilania silnika posuwu (zareagował bezpiecznik samoczynny na skutek przeciążenia)
  - Naciskając przycisk włączyć z powrotem wyzwolony bezpiecznik (z tyłu źródła prądu)
- Załamane wiązki przewodów
  - Rozłożyć wyprostowaną wiązkę przewodów uchwytu
- Rdzeń lub spirala prowadząca drutu zanieczyszczona lub zużyta
  - Wyczyścić rdzeń lub spiralę, wymienić załamane lub zużyte rdzenie

Usterki

- Po włączeniu brak wskazań lampek sygnalizacyjnych sterownika urządzenia
  - Zanik fazy > sprawdzić podłączenie do zasilania (bezpieczniki)
- Brak mocy spawania
  - Zanik fazy > sprawdzić podłączenie do zasilania (bezpieczniki)
- Urządzenie nie pozwala na ustawienie parametrów
  - Blokada wprowadzania, wyłączyć blokadę dostępu (patrz rozdział „Blokada zmiany parametrów spawalniczych“)
- Problemy z połączeniami
  - Podłączyć przewody sterujące i sprawdzić poprawność instalacji.
- Poluzowane złącza prądu spawania
  - Dokręcić przyłącza prądu po stronie palnika i / lub obrabianego przedmiotu
  - Prawidłowo dokręcić dyszę prądową

7.2 Komunikaty zakłóceń (źródło prądu)

WSKAZÓWKA

Błąd występujący w urządzeniu spawalniczym sygnalizowany jest na wyświetlaczu za pomocą kodu błędu (patrz tabela).
W razie wystąpienia błędu, sekcja mocy zostanie odłączona.

Wskazanie możliwego numeru błędu zależy od wersji urządzenia (interfejsów/funkcji).

- Zakłócenia urządzenia należy odnotować i w razie potrzeby podać je personelowi serwisowemu.
- Jeśli wystąpi kilka zakłóceń, to wyświetlane są one kolejno po sobie.

Błąd	Kategoria			Możliwa przyczyna	Środki zaradcze
	a)	b)	c)		
Error 1 (Ov.Vol)	-	-	x	Przepięcie w sieci	Sprawdzić napięcie sieciowe i porównać z napięciem spawarki
Error 2 (Un.Vol)	-	-	x	Podnapięcie sieciowe	
Error 3 (Temp)	x	-	-	Nadmierna temperatura spawarki	Pozwolić urządzeniu ostygnąć (wyłącznik sieciowy w położeniu „1")
Error 4 (Water)	x	x	-	Brak płynu chłodzącego	Dolać płynu chłodzącego Wyciek w obiegu płynu chłodzącego > usunąć przyczynę wycieku i dolać płynu chłodzącego Pompa płynu chłodzącego nie pracuje > sprawdzić wyzwalacz przetężeniowy urządzenia chłodzącego powietrzem obiegowym
Error 5 (Wi.Spe)	x	-	-	Zakłócenie walizki podawania drutu, błąd prądnicy tachometrycznej	Sprawdzić zespół podawania drutu Prądnica tachometryczna nie przekazuje sygnału, uszkodzony M3.00 > skontaktować się z serwisem
Error 6 (gas)	x	-	-	Błąd gazu osłonowego	Sprawdzić zasilanie gazem osłonowym (urządzenia z monitorowaniem gazu osłonowego)
Error 7 (Se.Vol)	-	-	x	Za wysokie napięcie wtórne	Usterka inwertora > skontaktować się z serwisem
Error 8 (no PE)	-	-	x	Zwarcie między drutem spawalniczym a przewodem uziemiającym (tylko Phoenix 330)	Przerwać połączenie między drutem spawalniczym a obudową lub uziemionym przedmiotem
Error 9 (fast stop)	x	-	-	Szybkie wyłączenie wyzwolone przez BUSINT X11 lub RINT X12	Usunąć usterkę robota
Error 10 (no arc)	-	x	-	Przerwanie łuku wyzwolone przez BUSINT X11 lub RINT X12	Sprawdzić podawanie drutu
Error 11 (no ign)	-	x	-	Błąd zajarzania po 5 sekundach wyzwolone przez BUSINT X11 lub RINT X12	Sprawdzić podawanie drutu
Error 14 (no DV)	-	x	-	Nie wykryto podajnika drutu. Niepodłączony przewód sterowniczy.	Sprawdzićpołączenia kablowe.
				W przypadku pracy z użyciem kilku podajników drutu przyporządkowano nieprawidłowe numery identyfikacyjne.	Sprawdzić przyporządkowanie numerów identyfikacyjnych (patrz rozdział "Zmiana numeru identyfikacyjnego podajnika drutu")
Error 15 (DV2?)	-	x	-	Nie wykryto podajnika drutu 2. Niepodłączony przewód sterowniczy.	Sprawdzićpołączenia kablowe.
Error 16 (VRD)	-	-	x	VRD (błąd redukcji napięcia biegu jałowego).	Skontaktować się z serwisem.

Błąd	Kategoria			Możliwa przyczyna	Środki zaradcze
	a)	b)	c)		
Error 17 (WF. Ov.)	-	x	x	Wykrycie prądu przeciążeniowego na napędzie podawania drutu	Sprawdzić podawanie drutu
Error 18 (WF. Sl.)	-	x	x	Brak sygnału prądnicy tachometrycznej z drugiego podajnika drutu (napęd Slave)	Sprawdzić połączenie a w szczególności prądnicę tachometryczną drugiego podajnika drutu (napęd Slave).

Legenda kategorii (kasowanie błędów)

a) Komunikat o błędzie gaśnie po usunięciu błędu.

b) Komunikat o błędzie można skasować przyciskiem:

Sterownik urządzenia	Przycisk
RC1 / RC2	Enter
Expert	S
CarExpert / Progress (M3.11)	
alpha Q / Concept / Basic / Basic S / Synergic / Synergic S / Progress (M3.71) Picomig 305	niemożliwe

c) Komunikat o błędzie można skasować wyłącznie poprzez wyłączenie i ponowne włączenie urządzenia.

Błąd gazu osłonowego (Err 6) można skasować naciskając "przycisk parametrów spawalniczych".

7.3 Wyrównanie parametrów spawalniczych

W przypadku różnicy w ustawieniu na podajniku drutu/przystawce zdalnego a wskazaniem na spawarce funkcja ta pozwala na łatwe wyrównanie parametrów spawalniczych.

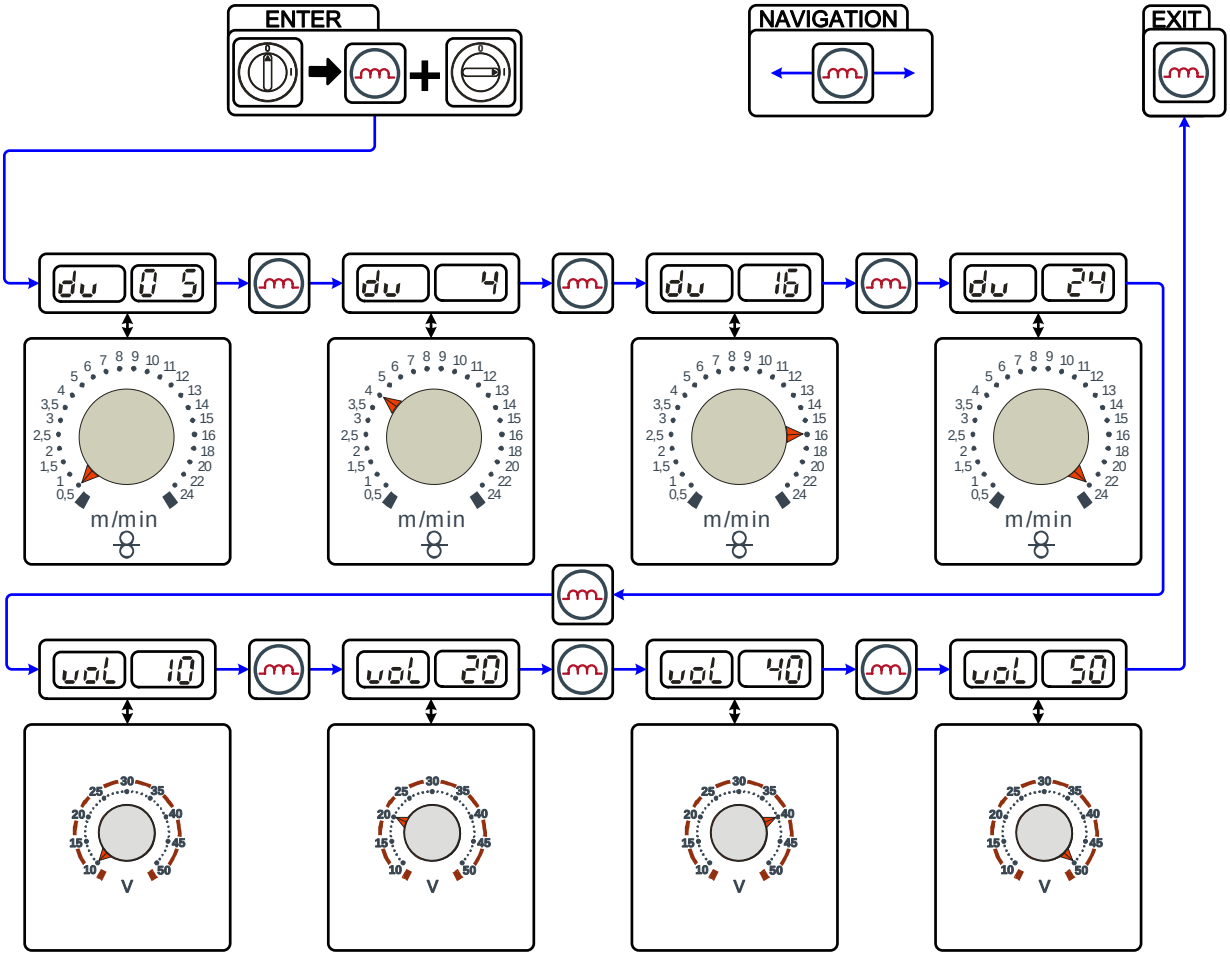

Rys. 7- 1

7.4 Odpowietrzanie obiegu płynu chłodzącego

WSKAZÓWKA

- **Zbiornik chłodziwa i szybkozłącza dopływu i powrotu chłodziwa występują tylko w przypadku urządzeń z chłodzeniem wodnym.**
- **Do odpowietrzania układu chłodzenia używać zawsze niebieskiego przyłącza płynu chłodzącego umieszczonego w głębi układu chłodzenia (w pobliżu zbiornika płynu chłodzącego)!**

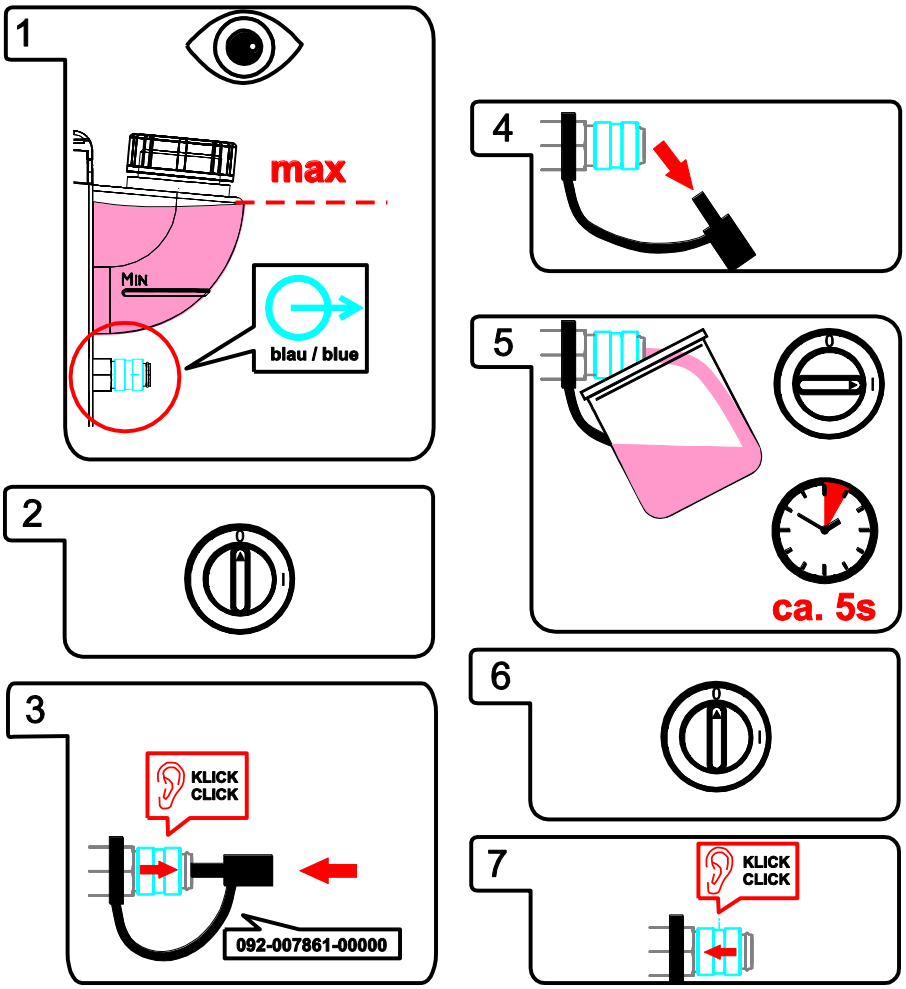

Rys. 7- 2

8 Dane techniczne

WSKAZÓWKA

☛ **Podana wydajność oraz gwarancja wyłącznie pod warunkiem stosowania oryginalnych części zamiennych i zużywalnych!**

8.1 Taurus Basic drive 4

Napięcie zasilania	42 VAC / 60 VDC
maks. prąd spawania przy 60% CP	550 A
maks. prąd spawania przy 100% CP	420 A
Prędkość podawania drutu	0,5 m/min do 24 m/min
Wyposażenie w rolki fabrycznie	1.0 + 1,2 mm (dla drutu stalowego)
Napęd	4-rolkowy (37 mm)
Przyłącze uchwytu spawalniczego	Złącze centralne uchwytu spawalniczego (Euro)
Stopień ochrony	IP 23
Temperatura otoczenia*	-25 °C do +40 °C
Wymiary D x S x W w mm	680 x 460 x 265
Masa	24 kg
Klasa EMC	A
Wyprodukowano wg norm	IEC 60974-1, -5, -10 CE

WSKAZÓWKA

* **Temperatura otoczenia zależna od chłodziwa!**
Przestrzegać zakresów temperatur chłodziwa układu chłodzenia uchwytu spawalniczego!

9 Akcesoria

WSKAZÓWKA

Zależne od osiągów akcesoria, jak palnik, przewód masy, uchwyt spawalniczy lub wiązkę przewodów pośrednich możecie Państwo zakupić u swojego przedstawiciela handlowego.

9.1 Akcesoria ogólne

Typ	Nazwa	Numer artykułu
AK300	Adapter do szpuli koszowej K300	094-001803-00001
HOSE BRIDGE	Mostek wężowy	092-007843-00000
SPL	Ostrzałka do prowadnic teflonowych	094-010427-00000
HC PL	Obcinak do węży	094-016585-00000

9.2 Zdalne sterowanie / kabel przyłączeniowy

Typ	Nazwa	Numer artykułu
R11 19POL	Zdalne sterowanie	090-008601-00502
RG11 19POL 5M	Zdalne sterowanie	090-008107-00000
RA5 19POL 5M	Kabel połączeniowy np. do przystawki zdalnego sterowania	092-001470-00005
RA10 19POL 10M	Kabel połączeniowy np. do przystawki zdalnego sterowania	092-001470-00010
RA20 19POL 20M	Kabel połączeniowy np. do przystawki zdalnego sterowania	092-001470-00020

9.3 Opcje

Typ	Nazwa	Numer artykułu
ON WAKD 4/41	Opcjonalny zestaw montażowy kół drive 4/41	090-008035-00000
ON PS Phoenix drive 4	Krzyż obrotowy do zamocowania podajnika drutu typu drive 4	092-002280-00000

10 Części zużywalne

OSTROŻNIE

Uszkodzenia na skutek użycia obcych komponentów!
Gwarancja producenta wygasa w przypadku uszkodzenia urządzenia na skutek użycia obcych komponentów!

- Używać wyłącznie komponentów systemu oraz opcji (źrodeł prądu, uchwytów spawalniczych, uchwytów elektrod, przystawek zdalnego sterowania, części zamiennych i zużywalnych etc.) pochodzących z naszego programu produkcji!
- Akcesoria podłączać wyłącznie, gdy urządzenie jest wyłączone, do odpowiednich gniazd i zabezpieczyć przed odłączeniem.

10.1 Rolki transportowe do drutu

10.1.1 Rolki transportowe do drutów stalowe

Typ	Nazwa	Numer artykułu
FE 2DR4R 0,6+0,8	Rolki napędowe, 37 mm, stalowe	092-000839-00000
FE 2DR4R 0,8+1,0	Rolki napędowe, 37 mm, stalowe	092-000840-00000
FE 2DR4R 0,9+1,2	Rolki napędowe, 37 mm, stalowe	092-000841-00000
FE 2DR4R 1,0+1,2	Rolki napędowe, 37 mm, stalowe	092-000842-00000
FE 2DR4R 1,2+1,6	Rolki napędowe, 37 mm, stalowe	092-000843-00000
FE/AL 2GR4R	Rolki dociskowe, gładkie, 37 mm	092-000844-00000

10.1.2 Rolki transportowe do drutów aluminium

Typ	Nazwa	Numer artykułu
AL 4ZR4R 0,8+1,0	Rolki bliźniacze, 37 mm, do aluminium	092-000869-00000
AL 4ZR4R 1,0+1,2	Rolki bliźniacze, 37 mm, do aluminium	092-000848-00000
AL 4ZR4R 1,2+1,6	Rolki bliźniacze, 37 mm, do aluminium	092-000849-00000
AL 4ZR4R 2,4+3,2	Rolki bliźniacze, 37 mm, do aluminium	092-000870-00000

10.1.3 Rolki transportowe do drutów proszkowych

Typ	Nazwa	Numer artykułu
ROE 2DR4R 0,8/0,9+0,8/0,9	Rolki napędowe, 37 mm, drut proszkowy	092-000834-00000
ROE 2DR4R 1,0/1,2+1,4/1,6	Rolki napędowe, 37 mm, drut proszkowy	092-000835-00000
ROE 2DR4R 1,4/1,6+2,0/2,4	Rolki napędowe, 37 mm, drut proszkowy	092-000836-00000
ROE 2DR4R 2,8+3,2	Rolki napędowe, 37 mm, drut proszkowy	092-000837-00000
ROE 2GR4R	Rolki dociskowe, rowkowane, 37 mm	092-000838-00000

10.1.4 Zestaw do przezbrajania

Typ	Nazwa	Numer artykułu
URUE VERZ>UNVERZ FE/AL 4R	Zestaw do przezbrajania, 37 mm, napęd 4-rolkowy na rolkach niezębatych (stal/aluminium)	092-000845-00000
URUE AL 4ZR4R 0,8+1,0	Zestaw do przezbrajania, 37 mm, napęd 4-rolkowy do aluminium	092-000867-00000
URUE AL 4ZR4R 1,0+1,2	Zestaw do przezbrajania, 37 mm, napęd 4-rolkowy do aluminium	092-000846-00000
URUE AL 4ZR4R 1,2+1,6	Zestaw do przezbrajania, 37 mm, napęd 4-rolkowy do aluminium	092-000847-00000
URUE AL 4ZR4R 2,4+3,2	Zestaw do przezbrajania, 37 mm, napęd 4-rolkowy do aluminium	092-000868-00000
URUE ROE 2DR4R 0,8/0,9+0,8/0,9	Zestaw do przezbrajania, 37 mm, napęd 4-rolkowy do drutu proszkowego	092-000830-00000
URUE ROE 2DR4R 1,0/1,2+1,4/1,6	Zestaw do przezbrajania, 37 mm, napęd 4-rolkowy do drutu proszkowego	092-000831-00000
URUE ROE 2DR4R 1,4/1,6+2,0/2,4	Zestaw do przezbrajania, 37 mm, napęd 4-rolkowy do drutu proszkowego	092-000832-00000
URUE ROE 2DR4R 2,8+3,2	Zestaw do przezbrajania, 37 mm, napęd 4-rolkowy do drutu proszkowego	092-000833-00000

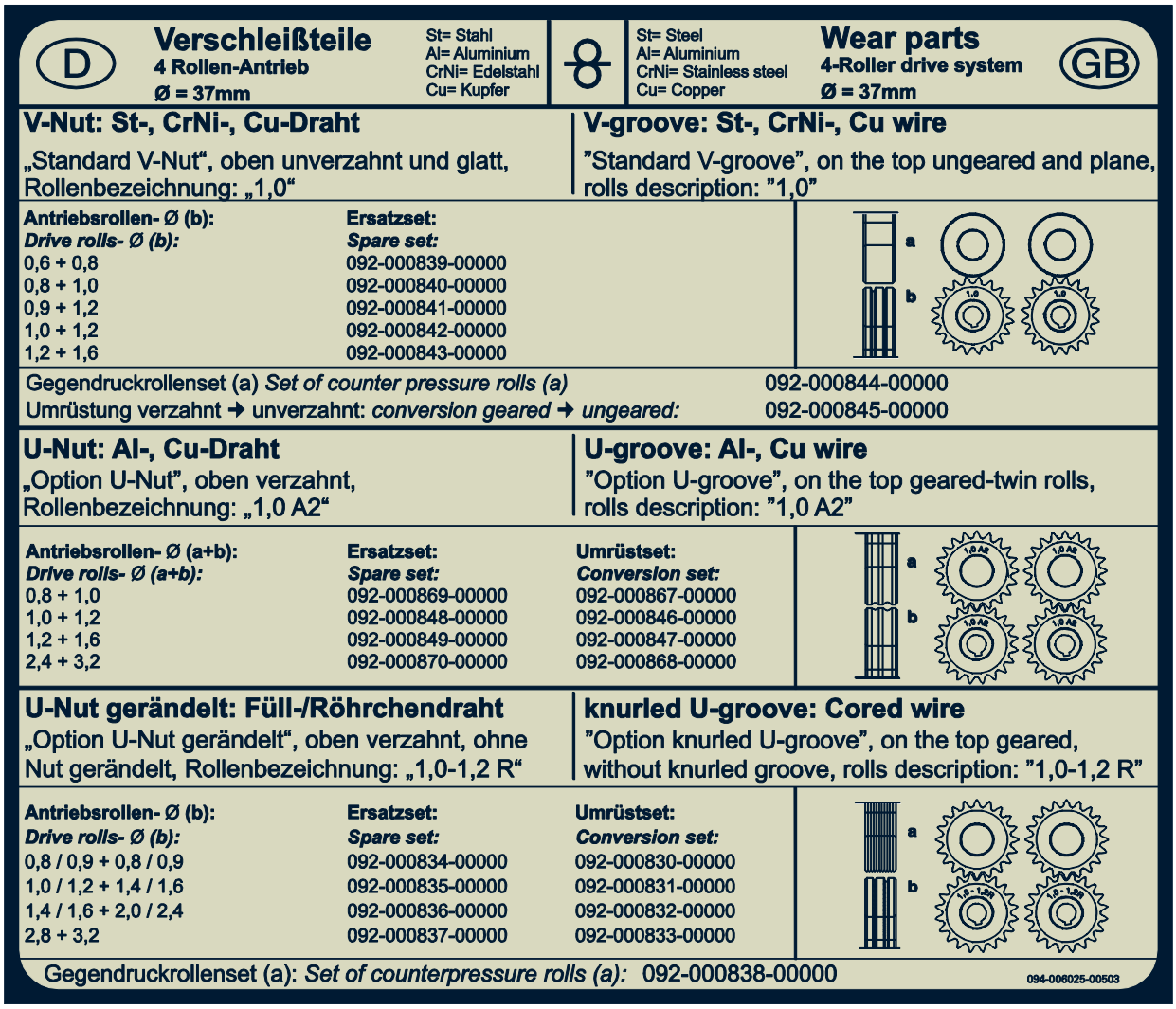

Rys. 10- 1

11 Załącznik A

11.1 Wskazówki na temat ustawiania

Taurus Basic

mm	mm	SG2/3 G3/4 Si1 Ar82/1 8 m/min	SG2/3 G3/4 Si1 Ar82/1 8 VOLT	SG2/3 G3/4 Si1 $CO_2$100 m/min	SG2/3 G3/4 Si1 $CO_2$100 VOLT	CrNi Ar98/2 m/min	CrNi Ar98/2 VOLT
0,8	0,8	2,0	15,1	2,0	15,7	2,4	13,6
	1,0	1,5	15,1	1,8	17,4	1,6	13,6
1,0	0,8	2,6	15,4	2,7	16,3	3,0	14,5
	1,0	2,2	15,4	2,1	17,8	2,2	14,2
	1,2	1,2	14,4	1,6	17,8	1,5	13,6
2,0	0,8	5,5	17,4	4,8	19,0	6,9	18,3
	1,0	4,0	18,0	3,2	18,7	4,6	17,2
	1,2	3,2	17,1	2,8	18,7	3,5	16,6
3,0	0,8	8,8	19,2	9,2	26,5	10,5	19,6
	1,0	5,1	18,7	4,6	19,9	6,8	18,4
	1,2	4,3	18,7	3,6	19,6	4,6	17,5
4,0	0,8	10,8	20,8	12,0	28,9	12,8	21,4
	1,0	7,0	19,8	6,3	21,7	8,4	24,0
	1,2	5,0	19,8	4,9	21,7	5,8	18,0
5,0	0,8	14,0	21,9	14,2	30,9	14,6	24,3
	1,0	8,5	21,4	8,2	27,1	9,6	25,9
	1,2	6,2	20,5	6,1	24,3	6,7	19,3
6,0	0,8	17,8	23,2	18,6	32,7	17,5	26,5
	1,0	9,8	24,7	9,5	29,1	11,0	27,6
	1,2	7,8	26,1	7,3	29,7	8,1	23,1
8,0	0,8	22,0	27,1	21,8	34,8	21,0	28,8
	1,0	12,0	28,8	11,6	31,8	13,5	28,8
	1,2	8,5	28,0	9,1	31,8	9,5	27,5
10,0	1,0	14,8	30,6	14,2	34,9	15,5	30,0
	1,2	9,8	29,7	11,3	33,7	11,5	28,9

094-018223-0 0500

Rys. 11- 1

12 Załącznik B

12.1 Oddziały firmy EWM

Headquarters

EWM AG
Dr. Günter-Henle-Straße 8
56271 Mündersbach · Germany
Tel: +49 2680 181-0 · Fax: -244
www.ewm-group.com · info@ewm-group.com

Technology centre

EWM AG
Forststraße 7-13
56271 Mündersbach · Germany
Tel: +49 2680 181-0 · Fax: -144
www.ewm-group.com · info@ewm-group.com

Production, Sales and Service

EWM AG
Dr. Günter-Henle-Straße 8
56271 Mündersbach · Germany
Tel: +49 2680 181-0 · Fax: -244
www.ewm-group.com · info@ewm-group.com

EWM HIGHTEC WELDING (Kunshan) Ltd.
10 Yuanshan Road, Kunshan · New & High-tech Industry Development Zone
Kunshan · Jiangsu · 215300 · People´s Republic of China
Tel: +86 512 57867-188 · Fax: -182
www.ewm-kunshan.cn · info@ewm-kunshan.cn

EWM HIGHTEC WELDING AUTOMATION GmbH
Boxbachweg 4
08606 Oelsnitz/V. · Germany
Tel: +49 37421 20-300 · Fax: -318
www.ewm-automation.de · info@ewm-automation.de

TEAMWELDER s.r.o.
Tř. 9. května 718 / 31
407 53 Jiříkov · Czech Republic
Tel.: +420 412 358-551 · Fax: -504
www.teamwelder.cz · info@teamwelder.cz

Sales and Service Germany

EWM AG
Sales and Technology Centre
Grünauer Fenn 4
14712 Rathenow · Tel: +49 3385 49402-0 · Fax: -20
www.ewm-rathenow.de · info@ewm-rathenow.de

EWM HIGHTEC WELDING GmbH
Rudolf-Winkel-Str. 7-9
37079 Göttingen · Tel: +49 2623 9276-0 · Fax: -244
www.ewm-goettingen.de · info@ewm-goettingen.de

EWM HIGHTEC WELDING GmbH
Sachsstraße 28
50259 Pulheim · Tel: +49 2234 697-047 · Fax: -048
www.ewm-pulheim.de · info@ewm-pulheim.de

EWM HIGHTEC WELDING GmbH
Sales and Logistics Centre
Sälzerstraße 20a
56235 Ransbach-Baumbach · Tel: +49 2623 9276-0 · Fax: -244
www.ewm-ransbach-baumbach.de · info@ewm-ransbach-baumbach.de

EWM HIGHTEC WELDING GmbH
Eiserfelder Straße 300
57080 Siegen · Tel: +49 271 3878103-0 · Fax: -9
www.ewm-siegen.de · info@ewm-siegen.de

EWM HIGHTEC WELDING GmbH
Sales and Technology Centre
Draisstraße 2a
69469 Weinheim · Tel: +49 6201 84557-0 · Fax: -20
www.ewm-weinheim.de · info@ewm-weinheim.de

EWM Schweißtechnik Handels GmbH
Bildstock 9/3-4
88085 Langenargen · Tel: +49 7543 9344-30 · Fax: -50
www.ewm-langenargen.de · info@ewm-langenargen.de

EWM Schweißtechnik Handels GmbH
Pfaffensteig 17
89143 Blaubeuren · Tel: +49 7344 9191-75 · Fax: -77
www.ewm-blaubeuren.de · info@ewm-blaubeuren.de

EWM Schweißtechnik Handels GmbH
Heinkelstraße 8
89231 Neu-Ulm · Tel: +49 731 7047939-0 · Fax: -15
www.ewm-neu-ulm.de · info@ewm-neu-ulm.de

EWM HIGHTEC WELDING AUTOMATION GmbH
Steinfeldstraße 15
90425 Nürnberg · Tel: +49 911 3841-727 · Fax: -728
www.ewm-automation.de · info@ewm-automation.de

Sales and Service International

EWM HIGHTEC WELDING GmbH
Wiesenstraße 27b
4812 Pinsdorf · Austria · Tel: +43 7612 778 02-0 · Fax: -20
www.ewm-austria.at · info@ewm-austria.at

EWM HIGHTEC WELDING (Kunshan) Ltd.
10 Yuanshan Road, Kunshan · New & High-tech Industry Development Zone
Kunshan · Jiangsu · 215300 · People´s Republic of China
Tel: +86 512 57867-188 · Fax: -182
www.ewm-kunshan.cn · info@ewm-kunshan.cn

EWM HIGHTEC WELDING UK Ltd.
Unit 2B Coopies Way · Coopies Lane Industrial Estate
Morpeth · Northumberland · NE61 6JN · Great Britain
Tel: +44 1670 505875 · Fax: -514305
www.ewm-morpeth.co.uk · info@ewm-morpeth.co.uk

EWM HIGHTEC WELDING Sales s.r.o. / Prodejní a poradenské centrum
Tyršova 2106
256 01 Benešov u Prahy · Czech Republic
Tel: +420 317 729-517 · Fax: -712
www.ewm-benesov.cz · info@ewm-benesov.cz

Plants · Branches · ● More than 300 EWM sales partners worldwide