NL

Lassysteem voor vlamboog-gutsen

Set Taurus 505 Basic Duo Gouging RG12
GT 1000 SKK95
WK 120QMM-6M/Z
EL 120QMM-6M/M12

099-008314-EW505 | Aanvullende systeemdocumentatie opvolgen! | 26.08.2019

Register now
and benefit!
Jetzt Registrieren
und Profitieren!

3 Years / 5 Years transformer and rectifier
ewm-warranty*
3 shifts / 24 hours / 7 days
*For details visit www.ewm-group.com

www.ewm-group.com

Algemene aanwijzingen

⚠ WAARSCHUWING

Lees de gebruikshandleiding!
De gebruikshandleiding biedt u een inleiding in veilige omgang met het product.

- Lees en volg de gebruikshandleidingen van alle systeemcomponenten, vooral de veiligheids- en waarschuwingsaanwijzingen!
- Volg de voorschriften van ongevallenpreventie en de landelijke voorschriften!
- Bewaar de gebruikshandleiding op de gebruikslocatie van het apparaat.
- De veiligheids- en waarschuwingspictogrammen op het apparaat verwijzen naar mogelijke gevaren.
  Ze moeten altijd herkenbaar en leesbaar zijn.
- Het apparaat is gefabriceerd overeenkomstig de huidige stand van de techniek en normen, en mag uitsluitend door vakkundig personeel worden gebruikt, onderhouden en gerepareerd.
- Technische wijzigingen door verdere ontwikkeling van de apparaattechniek kunnen verschillend lasgedrag veroorzaken.

Neem bij vragen over installatie, inbedrijfstelling, gebruik en werkomstandigheden op de gebruikslocatie en het gebruiksdoeleinde contact op met uw dealer of met onze klantenservice via het nummer +49 2680 181-0.

Een lijst met bevoegde dealers vindt u op www.ewm-group.com/en/specialist-dealers.

De aansprakelijkheid voor het gebruik van deze installatie beperkt zich uitsluitend tot de werking van de installatie. Elke andere vorm van aansprakelijkheid is uitdrukkelijk uitgesloten. Door de inbedrijfstelling erkent de gebruiker deze uitsluiting van aansprakelijkheid.
De fabrikant kan immers niet controleren of men zich aan deze handleiding houdt of aan de bepalingen en methodes die tijdens de installatie, het gebruik, de toepassing en het onderhoud van de installatie gelden.

Niet-vakkundige uitvoering van de installatie kan voor defecten zorgen en zo ook personen in gevaar brengen. Zodoende zijn wij geenszins aansprakelijk voor verlies, schade of kosten die ontstaan door of op enigerlei wijze te maken hebben met een verkeerde installatie, onoordeelkundig gebruik, verkeerde toepassing of slecht onderhoud.

De inhoud van dit document is zorgvuldig onderzocht, gecontroleerd en bewerkt. Wijzigingen, schrijffouten en fouten voorbehouden.

© EWM AG
Dr. Günter-Henle-Straße 8
56271 Mündersbach Duitsland
Tel: +49 2680 181-0, Fax: -244
E-mail: info@ewm-group.com
www.ewm-group.com

Het auteursrecht op dit document berust bij de fabrikant.
Reproducties, ook onder de vorm van uittreksels, zijn uitsluitend toegestaan na schriftelijke toestemming.
De inhoud van dit document is zorgvuldig onderzocht, gecontroleerd en bewerkt, wijzigingen, schrijffouten en fouten voorbehouden.

1 Inhoudsopgave

1 Inhoudsopgave ... 3
2 Voor uw veiligheid ... 4
2.1 Richtlijnen voor het gebruik van deze documentatie ... 4
2.2 Verklaring van symbolen ... 5
2.3 Onderdeel van de complete documentatie ... 6
3 Gebruik overeenkomstig de bestemming ... 7
3.1 Toepassingsgebied ... 7
3.2 Gebruik en bediening uitsluitend met de volgende apparatuur ... 7
3.3 Meegeldende documenten/Geldige aanvullende documenten ... 8
3.3.1 Garantie ... 8
3.3.2 Conformiteitsverklaring ... 8
3.3.3 Servicedocumentatie (reserveonderdelen en elektrische schema's) ... 8
3.3.4 Kalibreren/valideren ... 8
4 Apparaatbeschrijving - snel overzicht ... 9
4.1 Afstandsbedieningen ... 9
4.2 Aansluiting werkstukleiding ... 9
4.3 GT 1000 SKK95 ... 10
4.3.1 Aansluiting ... 10
5 Opbouw en functie ... 11
5.1 Algemeen ... 11
5.2 Aansluitschema ... 12
5.2.1 Aansluiting afstandsbediening ... 13
5.3 Aansluiting gutsbrander ... 14
6 Onderhoud, verzorging en afvalverwerking ... 15
6.1 Algemeen ... 15
6.1.1 Schoonmaken ... 15
6.1.2 Vuilfilter ... 15
6.2 Onderhoudswerkzaamheden, intervallen ... 16
6.2.1 Dagelijkse onderhoudswerkzaamheden ... 16
6.2.2 Maandelijkse onderhoudswerkzaamheden ... 16
6.2.3 Jaarlijkse keuring (inspectie en keuring tijdens gebruik) ... 16
6.3 Afvalverwerking van het apparaat ... 17
7 Verhelpen van storingen ... 18
7.1 Checklist voor het verhelpen van storingen ... 18
8 Technische gegevens ... 19
8.1 GT1000 ... 19
8.2 RG12 ... 19
9 Accessoires ... 20
9.1 Systeemcomponent ... 20
9.2 Transportsystemen ... 20
10 Bijlage ... 21
10.1 Fabrikant zoeken ... 21

2 Voor uw veiligheid

2.1 Richtlijnen voor het gebruik van deze documentatie

⚠ GEVAAR

Werk- of gebruiksmethoden die nauwkeurig moeten worden aangehouden om een gerede kans op zwaar letsel of dood door ongeval van personen uit te sluiten.

- De veiligheidsinstructie bevat in de titel het signaalwoord “GEVAAR” met een algemeen waarschuwingsymbool.
- Bovendien wordt het gevaar verduidelijkt met een pictogram in de zijrand.

⚠ WAARSCHUWING

Werk- of gebruiksmethoden die nauwkeurig moeten worden aangehouden om de kans op zwaar letsel of dood door ongeval van personen uit te sluiten.

- De veiligheidsinstructie bevat in de titel het signaalwoord “WAARSCHUWING” met een algemeen waarschuwingsymbool.
- Bovendien wordt het gevaar verduidelijkt met een pictogram in de zijrand.

⚠ VOORZICHTIG

Werk- of gebruiksmethoden die nauwkeurig moeten worden aangehouden, om een mogelijke, lichte verwonding van personen uit te sluiten.

- De veiligheidsinstructie bevat in de titel het signaalwoord “VOORZICHTIG” met een algemeen waarschuwingsymbool.
- Het gevaar wordt met een pictogram aan de zijrand verduidelijkt.

☞ ***Bijzondere technische eigenschappen die de gebruiker in acht moet nemen om materiële schade of schade aan het apparaat te voorkomen.***

Handelingsinstructies en optellingen die u stap voor stap aangeven wat in bepaalde situaties moet worden gedaan, herkent u aan de opsommingspunt, bijv.:

- Bus van de lasstroomleiding in het juiste tegendeel steken en vergrendelen.

2.2 Verklaring van symbolen

Symbool	Beschrijving	Symbool	Beschrijving
	Technische bijzonderheden in acht nemen		Indrukken en loslaten (tikken/toetsen)
	Apparaat uitschakelen		Loslaten
	Apparaat inschakelen		Indrukken en vasthouden
	Verkeerd/ongeldig		Schakelen
	Correct/geldig		Draaien
	Ingang		Waarde/instelbaar
	Navigeren		Signaallampje licht groen op
	Uitgang		Signaallampje knippert groen
	Tijdweergave (voorbeeld: 4s wachten/indrukken)		Signaallampje licht rood op
	Onderbreking in de menuweergave (meer instelmogelijkheden mogelijk)		Signaallampje knippert groen
	Gereedschap niet vereist/niet gebruiken		
	Gereedschap vereist/gebruiken		

2.3 Onderdeel van de complete documentatie

Dit document is een onderdeel van de complete documentatie en is uitsluitend geldig in combinatie- met de complete documentatie! Lees en volg de gebruikshandleidingen van alle systeemcomponenten, vooral de veiligheidsaanwijzingen!

De afbeelding toont het algemeen voorbeeld van een lassysteem.

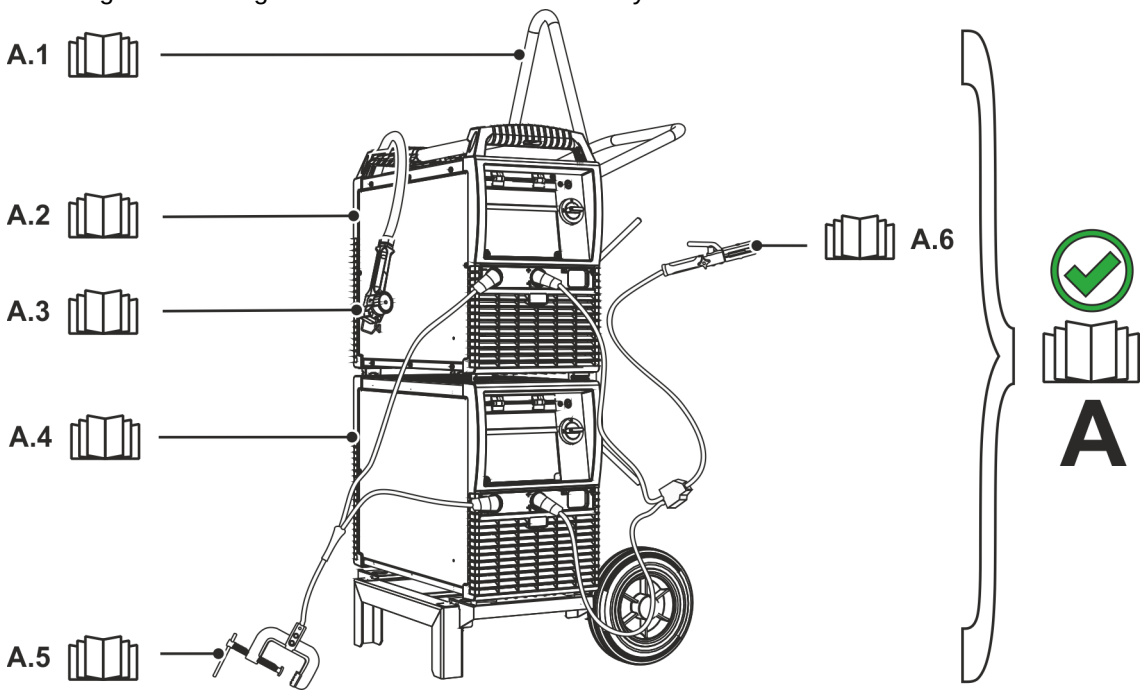

Afbeelding 2-1

Pos.	Documentatie
A.1	Transportwagen
A.2	Stroombron
A.3	Afstandsbediening
A.4	Stroombron
A.5	Werkstukklem
A.6	Gutsbrander
A	Volledige documentatie

3 Gebruik overeenkomstig de bestemming

⚠ WAARSCHUWING

§

Gevaren door onbedoeld gebruik!
Dit apparaat is gefabriceerd overeenkomstig de huidige stand van de techniek en normen voor industrieel gebruik. Het apparaat is uitsluitend bedoeld voor de op het typeplaatje aangegeven lasprocessen. Bij onbedoeld gebruik van het apparaat kunnen er gevaren voor personen, dieren en materiële zaken ontstaan. Wij aanvaarden geen aansprakelijkheid voor alle hieruit voortvloeiende schade!

- Het apparaat mag uitsluitend volgens de bestemming en door opgeleid en vakkundig personeel worden gebruikt!
- Het apparaat mag niet onvakkundig worden gewijzigd of omgebouwd!

3.1 Toepassingsgebied

Bij het gutsen brandt een vlamboog tussen een koolelektrode en het werkstuk die tot smeltvloeibare temperatuur wordt verhit. Daarbij wordt het vloeibare smeltbad met perslucht verdrongen. Voor gutsen zijn speciale elektrodehouders met persluchtaansluiting en koolelektroden vereist.

De gebruiksklare gutsbrander bestaat uit: slangpakket, handgreep, elektrodehouder en persluchtkop met de desbetreffende uitrustings- en slijtagedelen.

Alle elementen vormen samen een werkende eenheid die, indien voorzien van de betreffende bedrijfsmiddelen, een vlamboog en een persluchtstraal voor het gutsbranden genereert.
Voor het gutsen wordt met een koolelektrode een smeltbad gegenereerd en met de persluchtstraal verwijderd.

Het schuifventiel op de gutsbrander dient voornamelijk voor het in- en uitschakelen van de persluchtstraal.

3.2 Gebruik en bediening uitsluitend met de volgende apparatuur

Stroombron

- Taurus 505 Basic TDM

Gutsen

- GT 1000 SKK95 3M

Transportwagen

- Trolly 39-1

Afstandsbediening

- RG12

Lasstroomkabels

- WK 120QMM-6M/Z
- EL 120QMM-6M/M12

3.3 Meegeldende documenten/Geldige aanvullende documenten

3.3.1 Garantie

Meer informatie vindt u in de bijgevoegde brochure "Warranty registration" en informatie over garantie, onderhoud en keuring op www.ewm-group.com!

3.3.2 Conformiteitsverklaring

Dit product voldoet in zijn concept en constructie aan de vermelde EU-richtlijnen. Bij het product wordt een originele specifieke conformiteitsverklaring toegevoegd.

3.3.3 Servicedocumentatie (reserveonderdelen en elektrische schema's)

⚠ WAARSCHUWING

Voer geen verkeerde reparaties en modificaties uit!
Om verwondingen en materiële schade te vermijden, mag het apparaat enkel door vakkundige, bevoegde personen gerepareerd resp. gemodificeerd worden!
Bij onbevoegde ingrepen vervalt de garantie!

- In geval van reparatie, bevoegde personen (opgeleid servicepersoneel) hiermee belasten!

De elektrische schema's zijn aan het origineel van het apparaat toegevoegd.

Reserveonderdelen zijn bij uw bevoegde dealer verkrijgbaar.

3.3.4 Kalibreren/valideren

Daarmee wordt bevestigd dat dit product overeenkomstig de geldige normen IEC/EN 60974, ISO/EN 17662 met gekalibreerde meetmiddelen werd gecontroleerd en de toegestane toleranties in acht neemt. Aanbevolen kalibratie-interval: 12 maanden.

4 Apparaatbeschrijving - snel overzicht

4.1 Afstandsbedieningen

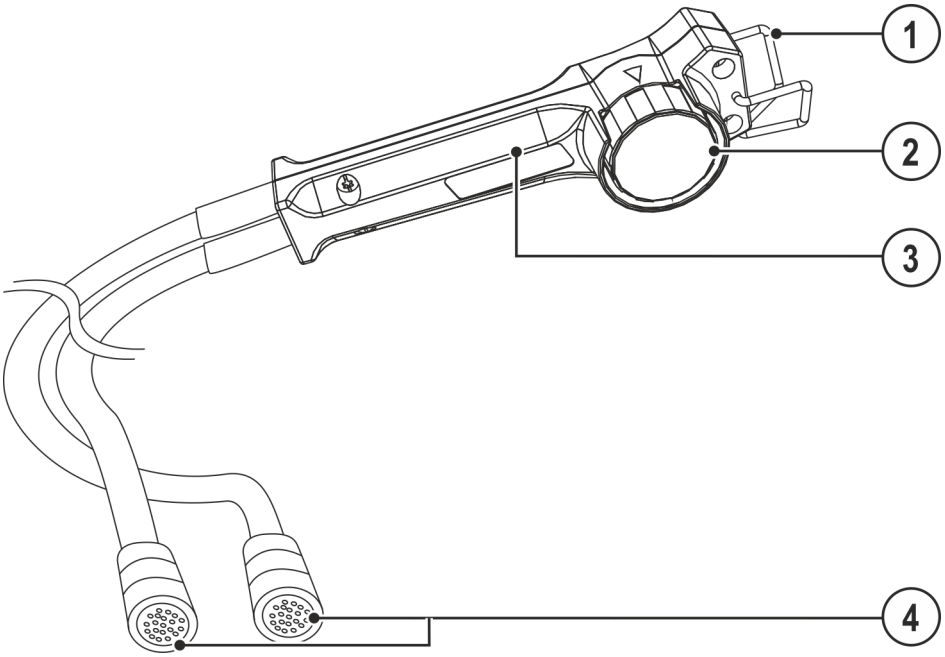

Afbeelding 4-1

Pos.	Symbool	Beschrijving
1		**Houder voor afstandsbediening**
2		**Draaiknop lasstroom**
3		**Handgreep**
4		**Aansluitbus 19-polig (analoog)** Voor het aansluiten van de besturingskabel.

4.2 Aansluiting werkstukleiding

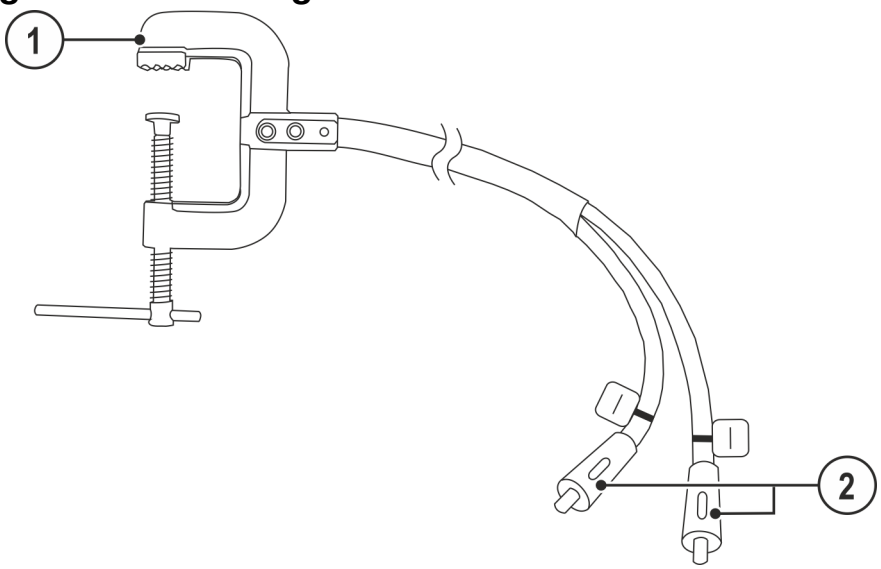

Afbeelding 4-2

Pos.	Symbool	Beschrijving
1		**Schroefklem – aarde kabel**
2		**Aansluitstekker lasstroom, potentiaal "-"**

4.3 GT 1000 SKK95

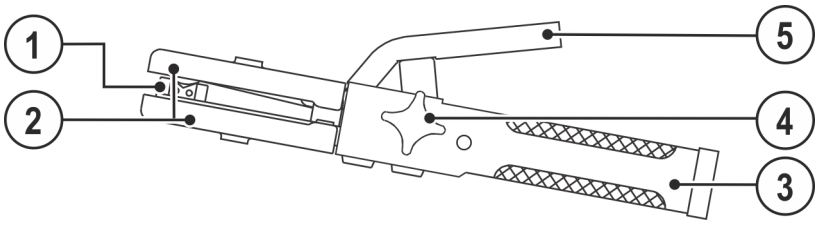

Afbeelding 4-3

Pos.	Symbool	Beschrijving
1		Persluchtkop
2		Isolatiegrijpers
3		Handgreep
4		Persluchtventiel
5		Spanhendel

4.3.1 Aansluiting

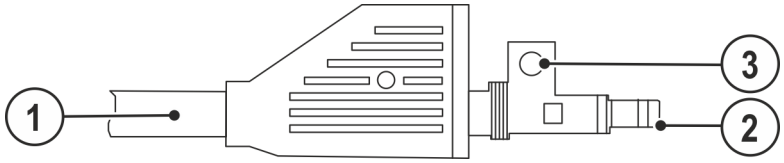

Afbeelding 4-4

Pos.	Symbool	Beschrijving
1		Slangpakket
2		Aansluiting perslucht G 3/8”
3		Bevestigingslipje

5 Opbouw en functie

5.1 Algemeen

Lees en volg de documentatie van alle systeemcomponenten en accessoires!

⚠ WAARSCHUWING

Verwondingsgevaar door elektrische spanning!
Het aanraken van onder stroom staande onderdelen, bijv. stroomaansluitingen, kan levensgevaarlijk zijn!

- Volg de veiligheidsaanwijzingen op de eerste pagina's van de gebruikershandleiding!
- De inbedrijfstelling mag uitsluitend worden uitgevoerd door personen die voldoende kennis hebben om met stroombronnen om te gaan!
- Sluit verbindings- en stroomkabels uitsluitend aan bij uitgeschakeld apparaat!

⚠ VOORZICHTIG

Verbrandingsgevaar door onvakkundige lasstroomaansluiting!
Door niet-vergrendelde lasstroomstekkers (apparaataansluitingen) of vuil aan de werkstukaansluiting (verf, corrosie) kunnen deze aansluitpunten en kabels heet worden en bij aanraking brandwonden veroorzaken!

- Controleer dagelijks de lasstroomaansluitingen en vergrendel eventuele niet-vergrendelde aansluitingen.
- Maak de werkstukaansluitplekken grondig schoon en zorg voor een veilige bevestiging! Gebruik de constructiedelen van het werkstuk niet als retourleiding van de lasstroom!

Gevaar door elektrische stroom!
Als er afwisselend met verschillende methoden wordt gelast en er lastoortsen en elektrodehouders op het apparaat blijven aangesloten, dan staat op alle leidingen gelijktijdig nullast-/lasspanning!

- Bij het begin van de werkzaamheden en bij werkonderbrekingen moeten de lastoortsen en de elektrodehouder daarom altijd geïsoleerd worden weggelegd!

☞ ***Door onvakkundige aansluiting kunnen accessoirecomponenten en de stroombron worden beschadigd!***

- ***Accessoirecomponenten uitsluitend bij uitgeschakeld lasapparaat op de desbetreffende aansluitbus steken en vergrendelen.***
- ***Uitvoerige beschrijvingen vindt u in de gebruikshandleiding van de betreffende accessoire!***
- ***Accessoirecomponenten worden na de inschakeling van de stroombron automatisch herkend.***

☞ ***De stofkapjes beschermen de aansluitbussen en hiermee het apparaat tegen vuil en apparaatschade.***

- ***Is er geen accessoire op de aansluitbus aangesloten, dan dient men het stofkapje te plaatsen.***
- ***Bij defect of verlies dient men het stofkapje te vervangen!***

5.2 Aansluitschema

⚠ WAARSCHUWING

Gevaar bij aaneenschakeling van meerdere stroombronnen!
Moeten meerdere stroombronnen parallel of in serie aaneen worden geschakeld dan mag dit uitsluitend door een vakman worden uitgevoerd in overeenstemming met de norm NEN-EN-IEC 60974-9 "Installeren en gebruiken", de voorschriften ter voorkoming van ongevallen BGV D1 (vroeger VBG 15) en de nationale voorschriften!
De inrichtingen mogen voor vlambooglassen uitsluitend na een keuring worden gebruikt om te garanderen dat de toelaatbare nullastspanning niet wordt overschreden.

- Laat de apparaataansluiting uitsluitend door een vakman uitvoeren!
- Bij het buiten werking stellen van afzonderlijke stroombronnen moeten alle voedings- en lasstroomkabels op betrouwbare wijze van het volledige lassysteem worden losgekoppeld. (Gevaar voor retourspanning!)
- Sluit geen lasapparaten met poolomkeerschakeling (PWS-serie) aan op apparaten voor wisselstroomlassen (AC). Een simpele bedieningsfout kan de toegelaten lasspanningen immers overschrijden.

Lees en volg de documentatie van alle systeemcomponenten en accessoires!

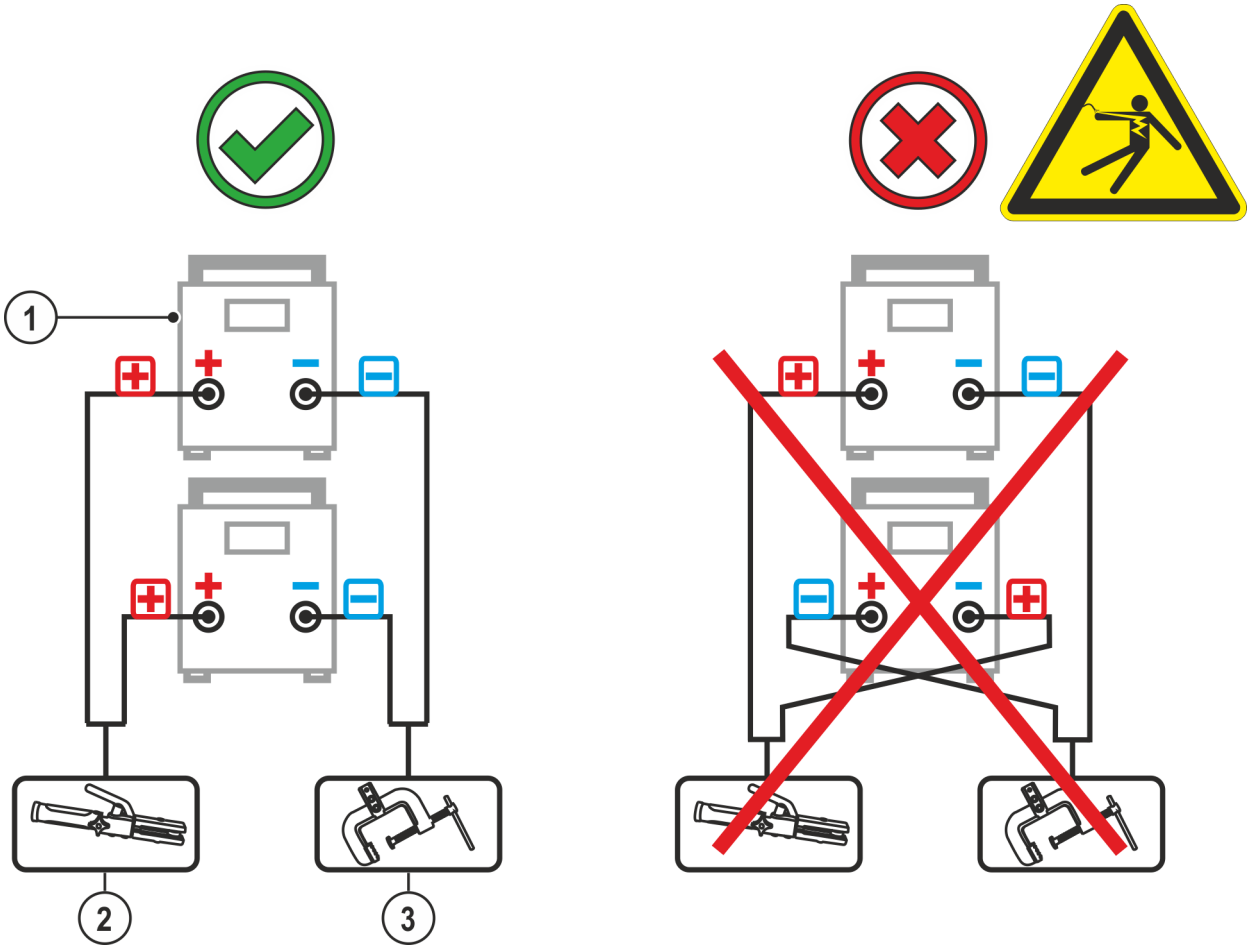

Afbeelding 5-1

Pos.	Symbool	Beschrijving
1		Lasstroombron
2		Gutsbrander
3		Werkstukleiding

5.2.1 Aansluiting afstandsbediening

☞ ***Apparaatschade door onvakkundige aansluiting!***
De afstandsbedieningen zijn speciaal ontwikkeld voor de aansluiting op las- resp. draadtoevoerapparaten. Een aansluiting op andere apparaten kan apparaatschade veroorzaken!

- ***Volg de aanwijzingen in de bedieningshandleiding van het las- of draadtoevoerapparaat!***
- ***Schakel het lasapparaat uit voordat u het aansluit!***

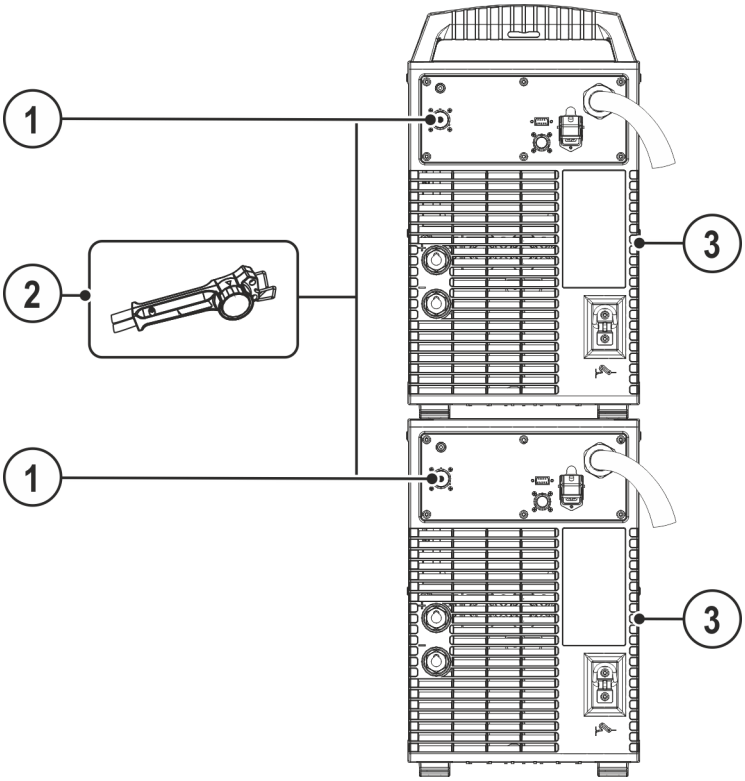

Afbeelding 5-2

Pos.	Symbool	Beschrijving
1		**Aansluitbus, 19-polig** Aansluiting afstandsbediening / draadtoevoeraansluiting
2		**Hand-afstandsbediening**
3		**Lasstroombron**

5.3 Aansluiting gutsbrander

⚠ WAARSCHUWING

Gevaar voor verwonding door elektrische spanning!
Elektrische spanningen kunnen bij aanraking levensgevaarlijke stroomschokken en brandwonden veroorzaken. Ook bij het aanraken van lage spanningen kan men schrikken en zich verwonden.

- Raak geen spanningsvoerende delen, zoals lasstroombussen en staaf-, wolfraam- of draadelektroden aan!
- Leg de lastoorts en elektrodehouder altijd op een geïsoleerd plek!
- Draag de volledige persoonlijke veiligheidsuitrusting (toepassingsafhankelijk)!
- Het apparaat mag uitsluitend door vakkundig personeel worden geopend!

Het apparaat mag niet worden gebruikt om buizen te doen smelten!

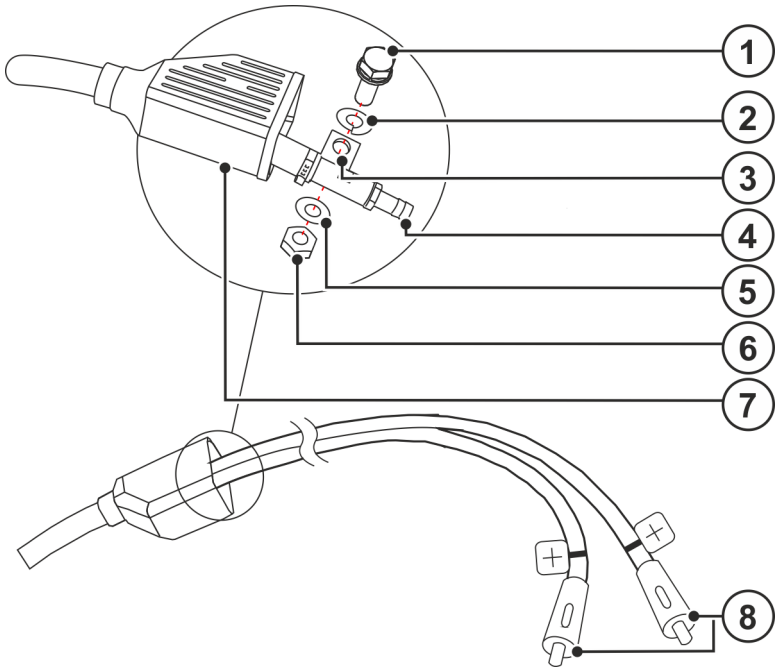

Afbeelding 5-3

Pos.	Symbool	Beschrijving
1		**Bevestigingsbout met onderlegring**
2		**Veerring**
3		**Bevestigingslipje**
4		**Persluchtkop**
5		**Onderlegring**
6		**Moer**
7		**Veiligheidskap**
8	+	**Lasstroomaansluiting, potentiaal plus**

- Lasstroomkabel op bevestigingsklepje met bevestigingsmateriaal (zie afbeelding) vastschroeven.
- Persluchtslang op aansluiting perslucht 3/8“ met spanbeugel bevestigen.
- Veiligheidskap over de aansluitingen trekken.
- Kabelstekker lasstroom op lasstroomaansluiting, potentiaal plus steken en door rechtsom te draaien vergrendelen.

Toegestane maximale druk in acht nemen > *zie hoofdstuk 8*!

6 Onderhoud, verzorging en afvalverwerking

6.1 Algemeen

⚠ GEVAAR

Gevaar voor verwonding door elektrische spanning na uitschakeling!
Werkzaamheden aan een open apparaat kunnen tot dodelijke verwondingen leiden!
Tijdens werking worden de condensatoren in het apparaat met elektrische spanning geladen. Deze spanning blijft nog tot 4 minuten na het verwijderen van de stroomstekker bestaan.

1. Apparaat uitschakelen.
2. Stroomstekker verwijderen.
3. Wacht minimaal 4 minuten tot de condensatoren zijn ontladen!

⚠ WAARSCHUWING

Onvakkundig onderhoud, controle en reparatie!
Onderhoud, controle en reparatie van het product mogen uitsluitend door vakkundig en bevoegd personeel worden uitgevoerd. Vakkundig personeel is elke persoon die door zijn opleiding, kennis en ervaring risico's en eventuele gevolgschade kan herkennen die zich kunnen voordoen tijdens de controle van de lasstroombronnen, en de vereiste veiligheidsmaatregelen kan treffen.

- Volg de onderhoudsvoorschriften > *zie hoofdstuk 6.2*.
- Als aan een van de onderstaande controles niet wordt voldaan, mag het apparaat pas na reparatie en hernieuwde keuring opnieuw in bedrijf worden gesteld.

Reparatie- en onderhoudswerkzaamheden mogen uitsluitend door geschoold en bevoegd technisch personeel worden uitgevoerd, anders vervalt de garantie. Neem voor alle service-kwesties in principe contact op met uw dealer, de leverancier van het apparaat. Retourleveringen van garantiegevallen kunnen alleen via de dealer gebeuren. Gebruik bij het vervangen van onderdelen alleen originele reserveonderdelen. Bij de bestelling van reserveonderdelen moeten het type apparaat, het serienummer en artikelnummer van het apparaat, de typebenaming en het artikelnummer van het onderdeel worden aangegeven.

Dit apparaat is onder de vermelde omgevingsvoorwaarden en de normale werkomstandigheden grotendeels onderhoudsvrij en behoeft slechts minimaal onderhoud.

Een vuil apparaat verkort de levens- en inschakelduur. De reinigingsintervallen zijn voornamelijk afhankelijk van de omgevingsvoorwaarden en de daarmee verbonden verontreiniging van het apparaat (minstens halfjaarlijks).

6.1.1 Schoonmaken

- Maak de buitenoppervlakken schoon met een vochtige doek (gebruik geen agressieve reinigingsmiddelen).
- Blaas het ventilatiekanaal en eventuele koelerrooster van het apparaat uit met olie- en watervrij perslucht. De perslucht kan de apparaatventilator te snel laten draaien en daardoor beschadigen. Zet daarom de perslucht niet direct op de apparaatventilator en zet indien nodig de ventilator mechanisch vast.
- Controleer de koelvloeistof op vuil en vervang indien nodig.

6.1.2 Vuilfilter

Door het verlaagde koelluchtdebiet wordt de inschakelduur van het lasapparaat gereduceerd. Het vuilfilter moet regelmatig gedemonteerd en door het afblazen met perslucht worden gereinigd (afhankelijk van de vuilintensiteit).

6.2 Onderhoudswerkzaamheden, intervallen

6.2.1 Dagelijkse onderhoudswerkzaamheden

Visuele controle

- Netvoedingskabel en desbetreffende trekontlasting
- Bevestigingselementen gasfles
- Slangpakket en stroomaansluitingen op uitwendige beschadigingen controleren en evt. vervangen c.q. door vakpersoneel laten repareren!
- Gasslangen en desbetreffende schakelinrichtingen (magneetventiel)
- Alle aansluitingen en de slijtagedelen op handvaste zit controleren en evt. vastdraaien.
- De correcte bevestiging van de draadspoel controleren.
- Transportwielen en desbetreffende bevestigingselementen
- Transportelementen (gordel, kraanogen, handgreep)
- Overig, de algemene toestand

Controle op goede werking

- Bedienings-, meld-, bescherm- en instelinrichtingen (Functionele keuring)
- Lasstroomkabels (op vaste en vergrendelde bevestiging controleren)
- Gasslangen en desbetreffende schakelinrichtingen (magneetventiel)
- Bevestigingselementen gasfles
- De correcte bevestiging van de draadspoel controleren.
- Schroef- en stekkerverbindingen van aansluitingen en slijtagedelen op de correcte zit controleren en eventueel vastdraaien.
- Vastplakkende lasspetters verwijderen.
- Draadtoevoerrollen regelmatig reinigen (afhankelijk van de vervuilingsgraad).

6.2.2 Maandelijkse onderhoudswerkzaamheden

Visuele controle

- Behuizingsschade (voor-, achter- en zijkanten)
- Transportwielen en desbetreffende bevestigingselementen
- Transportelementen (gordel, kraanogen, handgreep)
- Controleren of koelmiddelslangen en desbetreffende aansluitingen schoon zijn

Controle op goede werking

- Keuzeschakelaar, besturingsapparaten, noodstopinrichtingen, spanningsverminderingsvoorzieningen, meld- en controlelampjes
- Controleren of de draadgeleidingselementen (draadtoevoerrolopname, draadinloopnippel, draadgeleidingsbuis) goed vast zitten. Het wordt aanbevolen om de draadtoevoerrolopname (eFeed) na 2000 bedrijfsuren te vervangen, zie slijtageonderdelen).
- Controleren of koelmiddelslangen en desbetreffende aansluitingen schoon zijn
- Controleren en reinigen van de lastoorts. Door afzettingen in de toorts kunnen kortsluitingen optreden, die het lasresultaat negatief kunnen beïnvloeden en als gevolg de toorts kunnen beschadigen!

6.2.3 Jaarlijkse keuring (inspectie en keuring tijdens gebruik)

Er dient een herhalingstest uitgevoerd te worden volgens de norm IEC 60974-4 "Periodieke inspectie en keuring". Naast de hier vermelde controlevoorschriften moet er worden voldaan aan de wetten en voorschriften van het land in kwestie.

Meer informatie vindt u in de bijgevoegde brochure "Warranty registration" en informatie over garantie, onderhoud en keuring op www.ewm-group.com!

6.3 Afvalverwerking van het apparaat

Adequate afvalverwijdering!
Het apparaat bevat waardevolle grondstoffen voor recycling en elektronische onderdelen die milieuvriendelijk moeten worden verwerkt.

- **Niet bij het huisvuil zetten!**
- **De overheidsvoorschriften voor afvalwerking opvolgen!**

- Gebruikte elektrische en elektronische apparatuur mogen in overeenstemming met de Europese voorschriften (richtlijn 2012/19/EU inzake afgedankte elektrische en elektronische apparatuur) niet meer als ongesorteerd afval worden verwerkt. Ze moeten worden ingeleverd voor gescheiden afvalverwerking. Het symbool van de afvalbak met wieltjes verwijst naar de noodzaak van gescheiden afvalverwerking.
  Dit apparaat dient voor de verwerking als afval resp. voor recycling bij de daarvoor bestemde inleverpunten voor gescheiden afvalwerking te worden ingeleverd.
- In Duitsland bent u krachtens de wet (Wet op het in verkeer brengen, het terugnemen en de milieuvriendelijke afvalverwerking van elektrische en elektronische apparaten (ElektroG)) verplicht om afgedankte apparaten voor gesorteerde afvalverwerking in te leveren. De publiekrechtelijke afvalverwerkers (gemeenten) hebben hiervoor verzamelpunten opgericht waar afgedankte apparatuur van particuliere huishoudens gratis kan worden ingeleverd.
- Informatie over de inlevering of inzameling van afgedankte apparaten vindt u bij het verantwoordelijke lokale stads- of gemeentebestuur.
- Daarnaast kunnen oude apparaten in heel Europa bij EWM-verkooppartners worden ingeleverd.

7 Verhelpen van storingen

Alle producten worden onderworpen aan strenge productie- en eindcontroles. Mocht er desondanks toch een keer iets niet werken, controleer het product dan aan de hand van de volgende lijst. Als geen van de aangegeven mogelijkheden om het defect te verhelpen werkt, waarschuw dan de officiële dealer.

7.1 Checklist voor het verhelpen van storingen

Basisvoorwaarden voor een storingsvrije werking is de geschikte apparaatuitrusting voor de te gebruiken werkstof en voor het procesgas!

Legenda	Symbool	Beschrijving
	⚡	fout/oorzaak
	🛠	oplossing

Gutsbrander oververhit

- ⚡ Losse lasstroomverbindingen
  - 🛠 Stroomaansluitingen aan de toorts en/of aan het werkstuk vastdraaien
- ⚡ Overbelasting
  - 🛠 Lasstroominstelling controleren en corrigeren
- ⚡ Luchtdrukhoeveelheid te laag
  - 🛠 Ventiel volledig openen
  - 🛠 Persluchttoevoer controleren
- ⚡ Koolelektrode te kort
  - 🛠 Spanlengte corrigeren
  - 🛠 Koolelektrode vervangen

Onrustige vlamboog

- ⚡ Onjuiste of versleten uitrusting
  - 🛠 Controleren en indien nodig vervangen
- ⚡ Onverenigbare parameterinstellingen
  - 🛠 Instellingen controleren en evt. corrigeren

8 Technische gegevens

Service-informatie en garantie zijn alleen geldig in combinatie met originele vervangings- en slijtage-onderdelen!

8.1 GT1000

Elektrode	Koolelektroden, rond of vlak
Diameter ronde koolelektroden	8-16 mm
Breedte vlakke koolelektroden	15/20/25 mm
Sterkte vlakke koolelektroden	4-5 mm
Soort spanning	AC of DC
Polariteit van de elektrode	DC positief voor gietstaal en staallegeringen DC negatief voor non-ferrometaal, mangaanhardstaal en ruwijzer AC voor ruwijzer, aluminium en nikkellegeringen
Soort koeling	Perslucht
Soort geleiding	handmatig
Nullast-/ontstekingsspanning	ca. 60 V
Inschakelduur	60 %
Hoge lasstroom	1000 A
Omgevingstemperatuur	- 25 °C tot + 40 °C
Beveiligingsklasse van de aansluitingen op de machine (EN 60529)	IP3X
Lengte slangpakket	3 m
Perslucht	7-10 bar
Debiet	600-1000 l/min
Veiligheidsmarkering	CE
Toegepaste geharmoniseerde normen	zie conformiteitsverklaring (apparaatdocumenten)

8.2 RG12

Interface	19-polig
Afmetingen l x b x h	220 x 55 x 60 mm 8,66 x 2,17 x 2,36 inch
Gewicht	1.8 kg 3,97 lb

9 Accessoires

Vermogensafhankelijke accessoires zoals lastoorts, werkstukleiding, elektrodehouder of tussenslangpakket zijn verkrijgbaar bij uw bevoegde dealer.

9.1 Systeemcomponent

Type	Benaming	Artikelnummer
Taurus 505 Basic TDM	MIG/MAG-multiproces-lasapparaat, decompact, draagbaar, modulair, CEE32A	090-005221-06502

9.2 Transportsystemen

Type	Benaming	Artikelnummer
SBG/TROLLY 39-1	Transportwagen, stroombron	090-008708-00001

10 Bijlage

10.1 Fabrikant zoeken

Sales & service partners
www.ewm-group.com/en/specialist-dealers

"More than 400 EWM sales partners worldwide"